Tradotto dal Inglese al Italiano - www.onlinedoctranslator.com

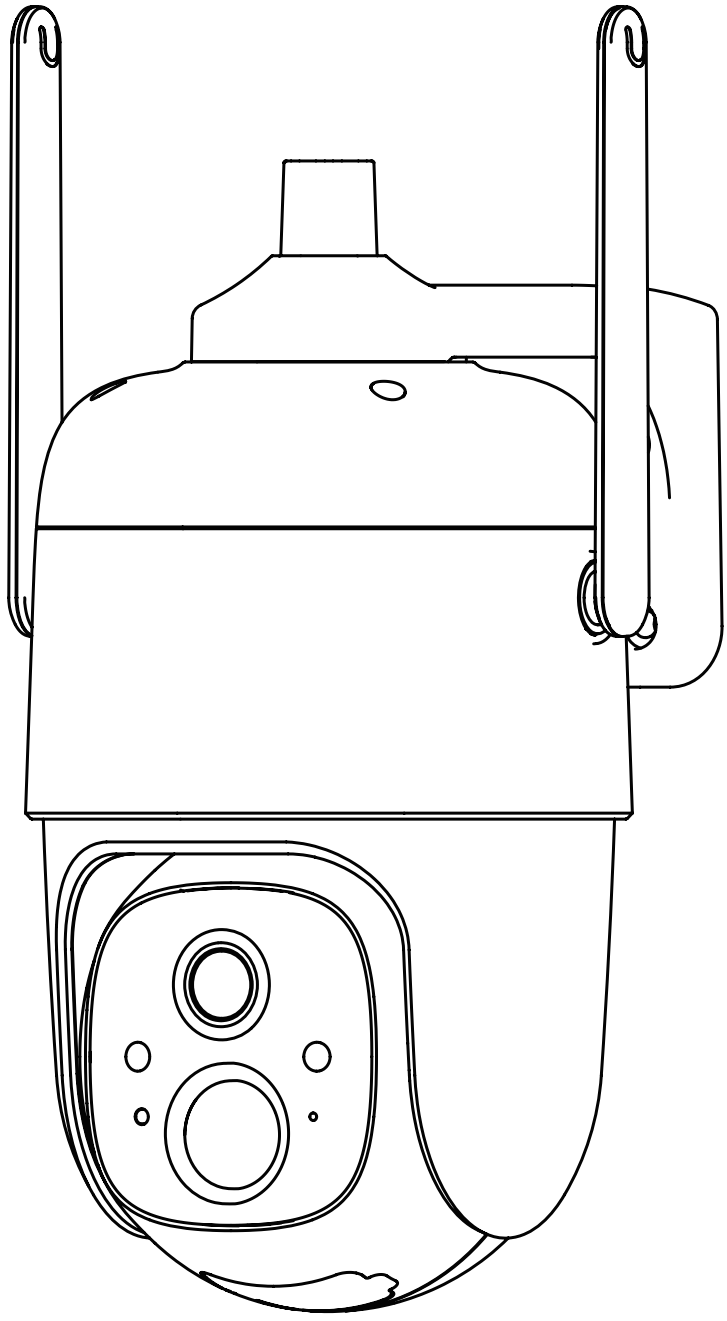

Telecamera PTZ intelligente con batteria

Istruzioni operative

ID FCC: 2AUDF-CQ12X

Contenuti

1. Lista di imballaggio----------01

2. Aspetto del prodotto ----------02

3.Avvio rapido----------04

4.Impostare la camra----------06

5.Installare la fotocamera----------11

6.Condividi la fotocamera----------14

7. Caricare la fotocamera ----------17

8.Stato della spia ----------18

9. Specifiche del prodotto ---------- 18

10. Aggiornamento firmware -19

11.Avviso FCC----------19

12. FAQ- -21

Lista imballaggio

1. Fotocamera*1

2. Staffa*1

3. Kit di montaggio*1

4. Cavo di ricarica USB *1

5. Istruzioni per l'uso*1

6. Vite per staffa*1

Aspetto del prodotto

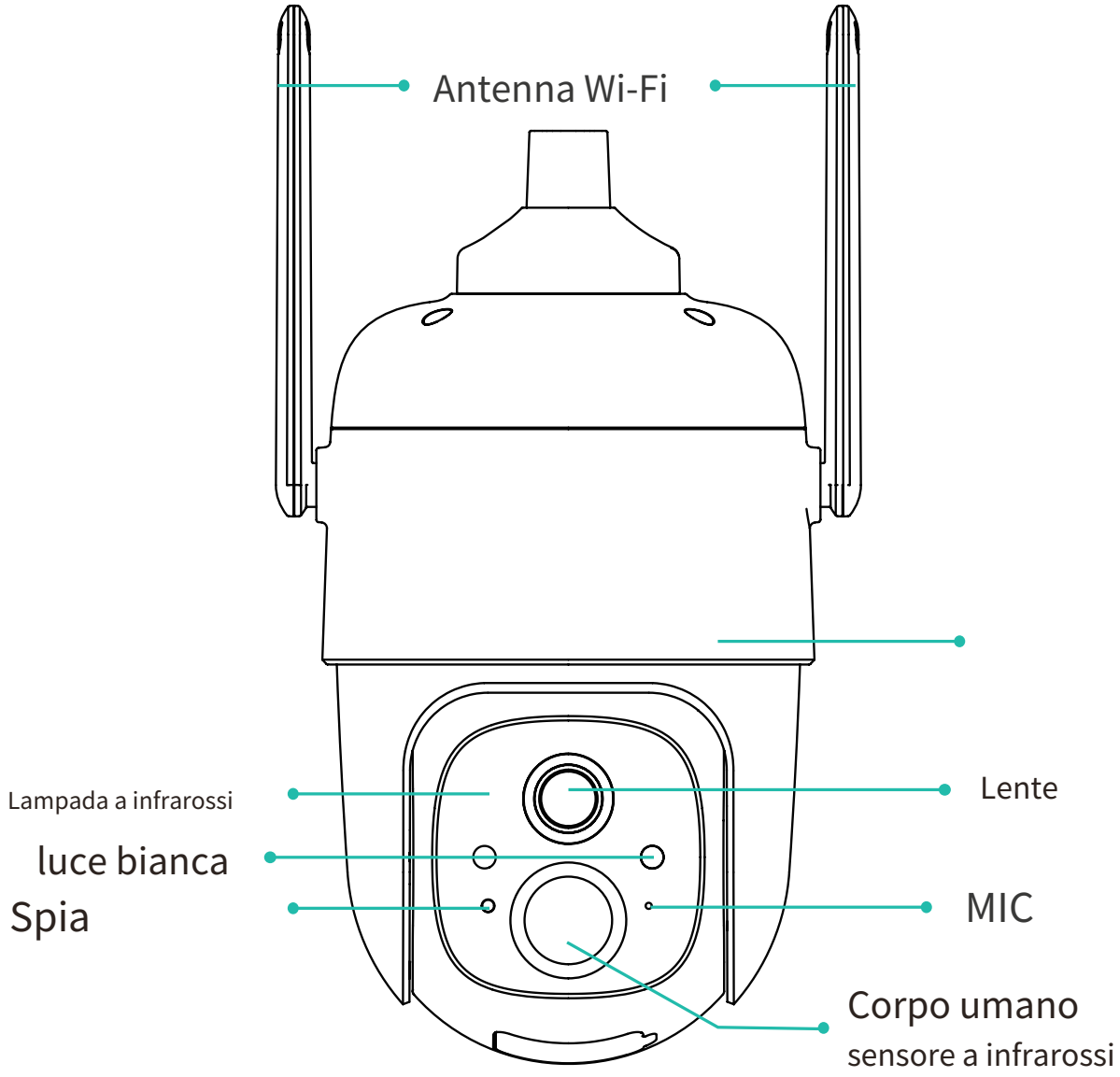

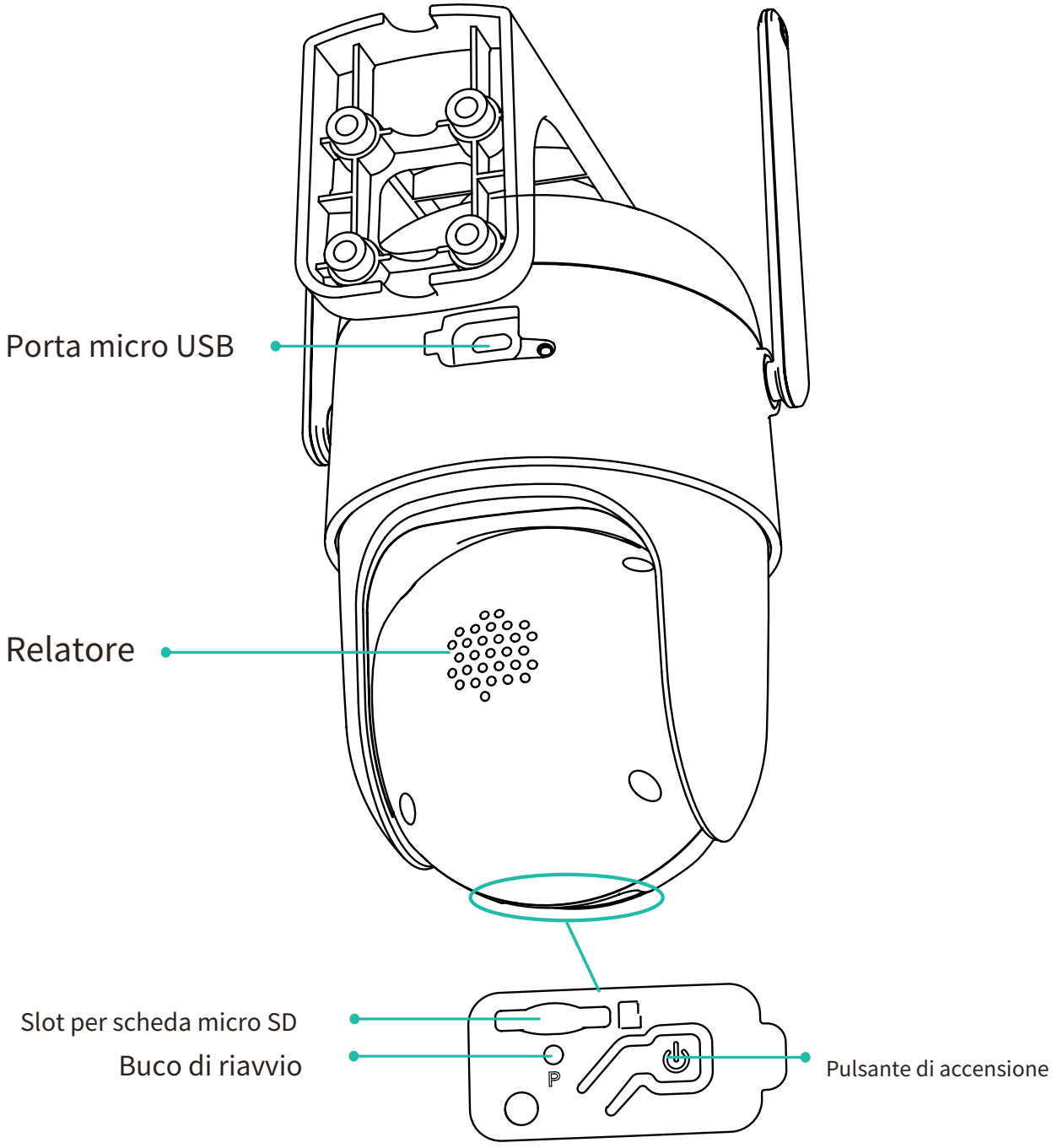
Porta micro USB
Relatore
Slot per scheda micro SD
Buco di riavvio
P
Pulsante di accensione

Avvio veloce

La fotocamera con batteria intelligente supporta l'alimentazione a batteria e l'alimentazione CA.

1. Scarica e installa l'app

La fotocamera con batteria intelligente wireless supporta l'app Android e iOS. Per la tua migliore esperienza, scansiona il codice QR qui sotto con il tuo cellulare, installa l'app e segui le istruzioni per completare la registrazione dell'utente.

Scarica l'app

Androide
Scarica

App Store
Scarica

Scansiona il codice QR o vai al link per scaricare e installare l'app:
https://www.vicohome.io/download/

2. Aggiungi il dispositivo

Accedi all'App connettiti al Wi-Fi e aggiungi il dispositivo secondo le istruzioni (avvicinare il dispositivo al router durante la configurazione).

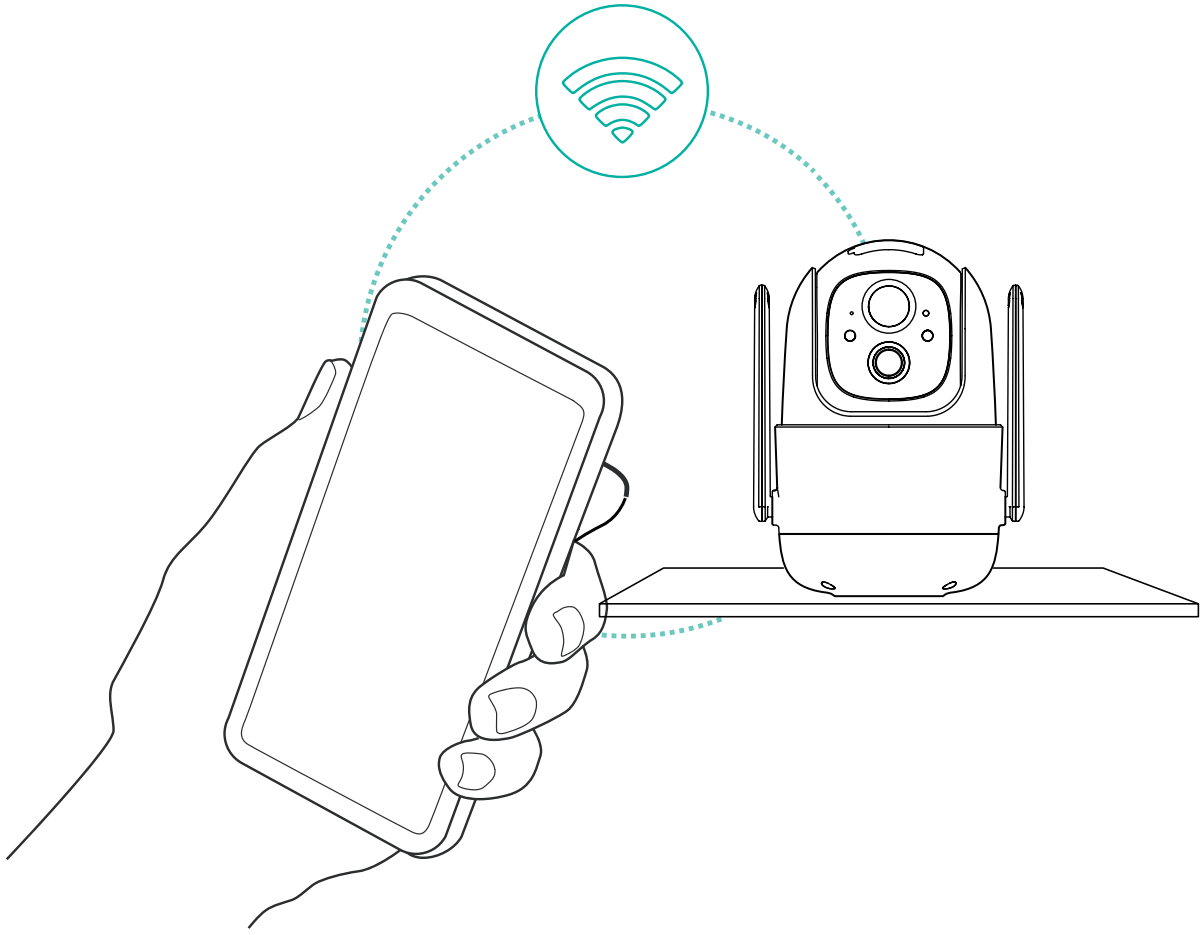

Configura la fotocamera

Fai clic su "Aggiungi videocamera ora" nell'app e inserisci il nome della rete Wi-Fi e la password a cui desideri collegare la videocamera.

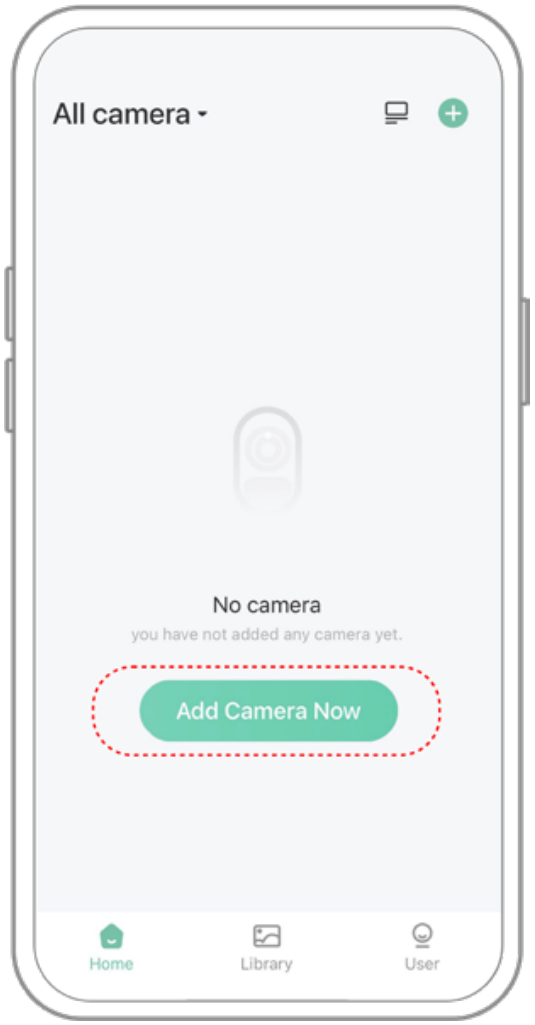

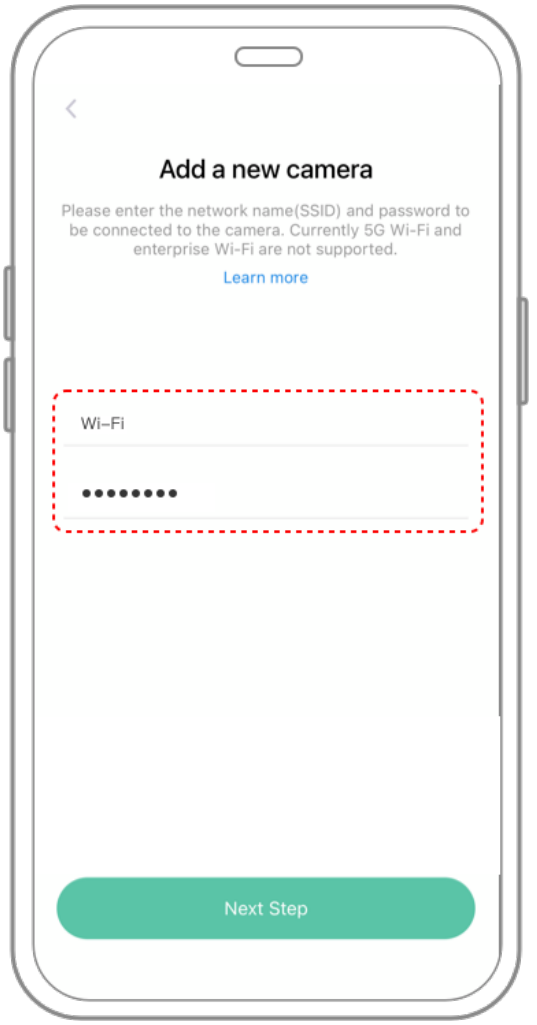

Per garantire una connessione a distanza maggiore, la telecamera supporta solo il Wi-Fi a 2,4 Ghz con una maggiore capacità di penetrazione della parete e attualmente non supporta il Wi-Fi per l'autenticazione a livello aziendale. Assicurati che il Wi-Fi inserito soddisfi i requisiti. Al termine, fai clic su "Continua" per generare il codice QR per l'associazione della fotocamera.

2) Dopo aver premuto l'interruttore della fotocamera per 3 secondi, la fotocamera si accende. La fotocamera emetterà il suono di scansione "Ding Dong Ding Dong" dopo l'accensione (se non lo senti, fai doppio clic sul pulsante di accensione).

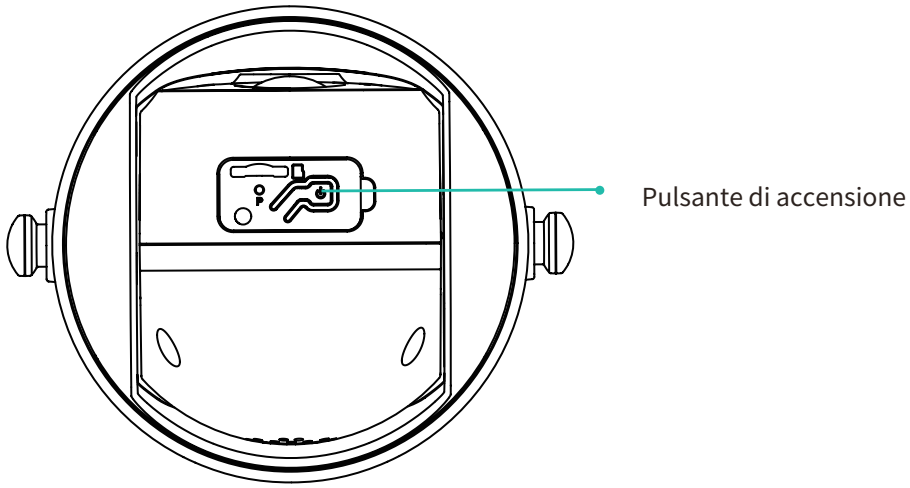

3) Portare l'obiettivo della telecamera rivolto verso il codice QR generato su VicoHome per circa 20 cm (7 pollici) fino a quando non si sente un suono "Ding".

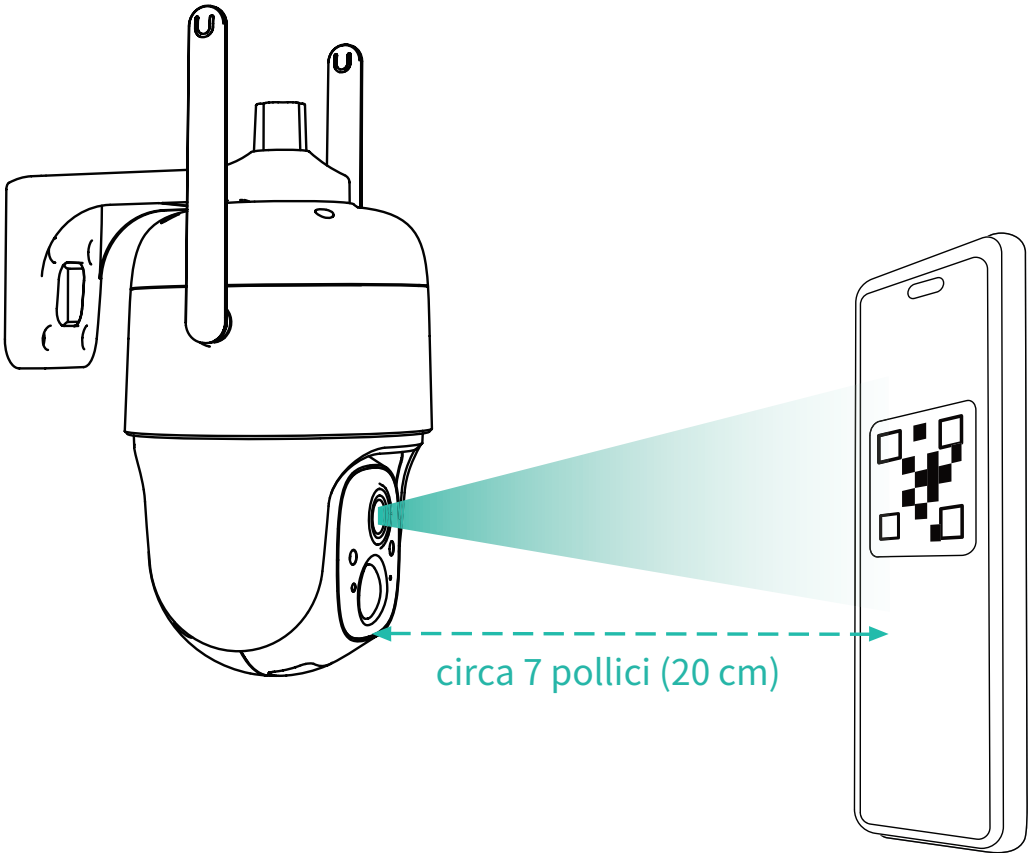

4) Dopo un po', la telecamera emetterà un segnale acustico di connessione riuscita. In questo momento, imposta il nome del dispositivo sull'app e seleziona la posizione in cui desideri posizionare il dispositivo. Fare clic su "Continua" per completare l'associazione.

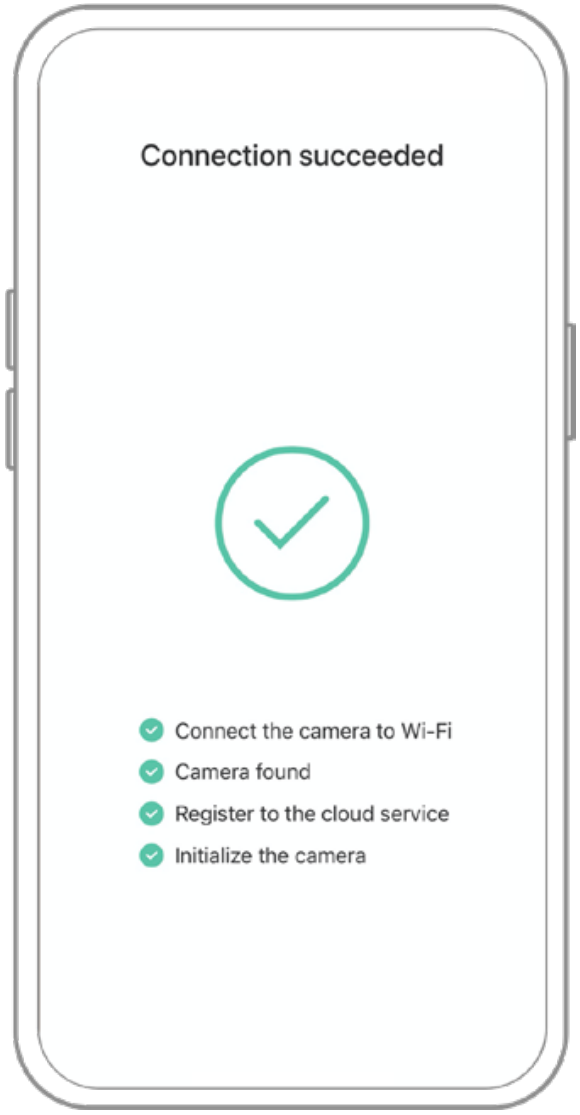

Possibili problemi con la rilegatura:

- Quando senti il **"Errore password Wi-Fi"**, controlla se la password Wi-Fi inserita nell'App è corretta;

- Quando senti il **"Errore di autenticazione"**, assicurati che la tua rete Wi-Fi non sia una rete di livello aziendale e che il dispositivo supporti solo la rete con un livello di sicurezza inferiore a WPA-2;

- Quando senti il **"Wi-Fi non trovato"**, controlla se hai selezionato o immesso il nome Wi-Fi corretto e posiziona il dispositivo vicino al router Wi-Fi e assicurati che il router sia acceso. Si noti che il Wi-Fi a 5 Ghz non può essere ricercato dal dispositivo;

- Quando senti il **"Recupero del timeout IP"**, indica che il numero di dispositivi collegati al router di casa è troppo elevato per connettere più dispositivi. Rimuovere alcuni dei dispositivi collegati che non sono comunemente usati o riavviare il router per cancellare i dispositivi non connessi. Potrebbe essere necessario contattare l'amministratore del router;
- Quando senti il **"Connessione al servizio cloud non riuscita"**, controlla se il tuo router è collegato correttamente alla rete esterna. Quando si sente questo messaggio di errore, è normale che si verifichi una disconnessione dalla rete o che il router selezionato in casa sia un server di rete locale. Assicurati che la connessione di rete sia normale e prova a disattivare temporaneamente il firewall per riconnetterti.

Installa la fotocamera

È possibile posizionare la fotocamera su uno scaffale o su altre superfici per utilizzarla, oppure puoi installarlo su una parete per usarlo.

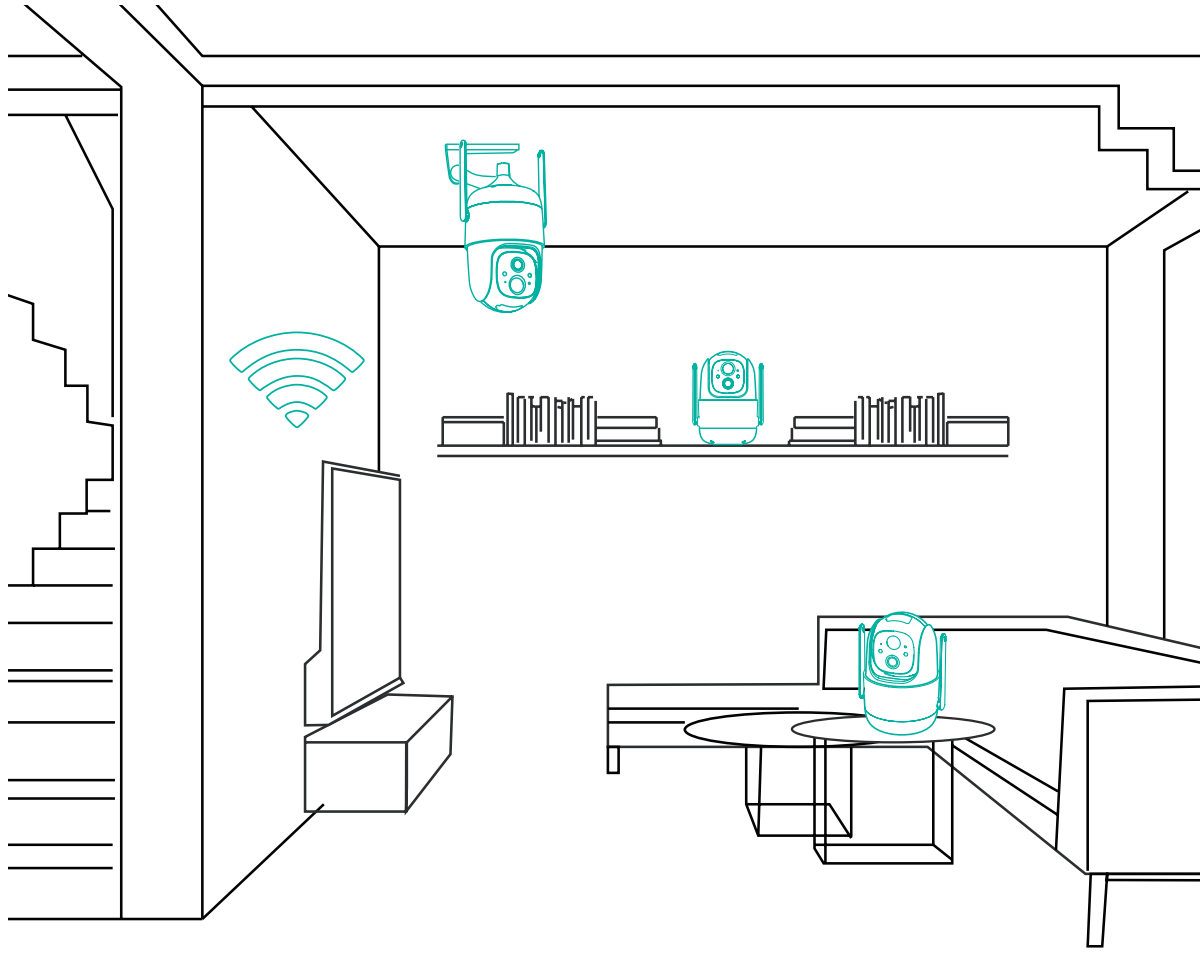

(1) Seleziona un buon punto per la tua fotocamera

Seleziona un buon punto per la tua videocamera, installa la videocamera in una posizione in cui la sua visuale non sia bloccata e assicurati che sia all'interno della copertura della rete Wi-Fi. Il sensore a infrarossi PIR è più sensibile ai movimenti nel campo visivo della telecamera rispetto ai movimenti in avvicinamento o in allontanamento dalla telecamera.

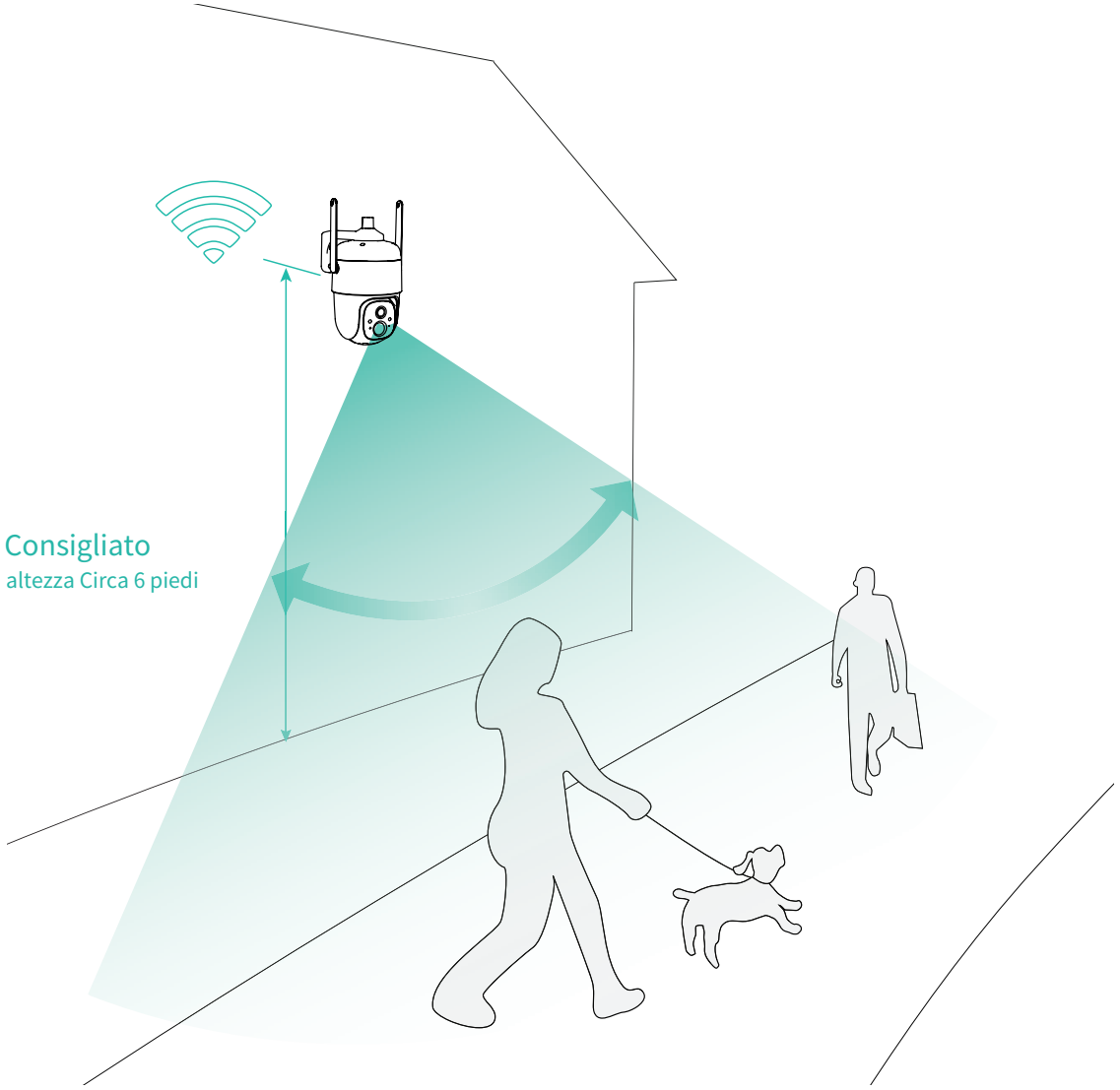

Per l'uso esterno, installare la telecamera capovolta per massimizzare le prestazioni di impermeabilità e l'efficacia del sensore a infrarossi del corpo umano.

(2) Installare la staffa

1) Fissaggio a vite:

Fissare la telecamera nella posizione desiderata. È possibile posizionare la telecamera direttamente su una superficie piana o fissare la staffa alla parete o al soffitto mediante viti.

2) Riparare la fotocamera

Capovolgere la telecamera e quindi fissare la telecamera alla staffa mediante una vite.

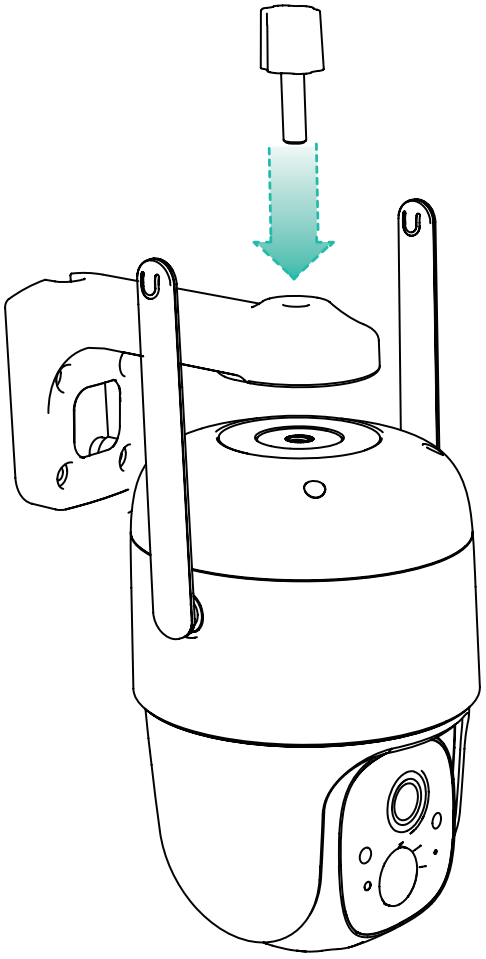

Condividi la fotocamera

Quando si desidera consentire ad altri familiari o amici di visualizzare la telecamera, è possibile utilizzare questa funzione. Solo l'utente amministratore che è il primo ad aggiungere la telecamera è in grado di condividere la telecamera e gestire le impostazioni per la telecamera. Gli utenti condivisi hanno diritti di accesso limitati.

(1) Passaggi per l'utente amministratore

1) Trova la videocamera che desideri condividere nella home page dell'app, quindi tocca il pulsante "Condividi". Puoi anche toccare l'icona "Impostazioni fotocamera" della fotocamera, quindi toccare il pulsante "Condividi";

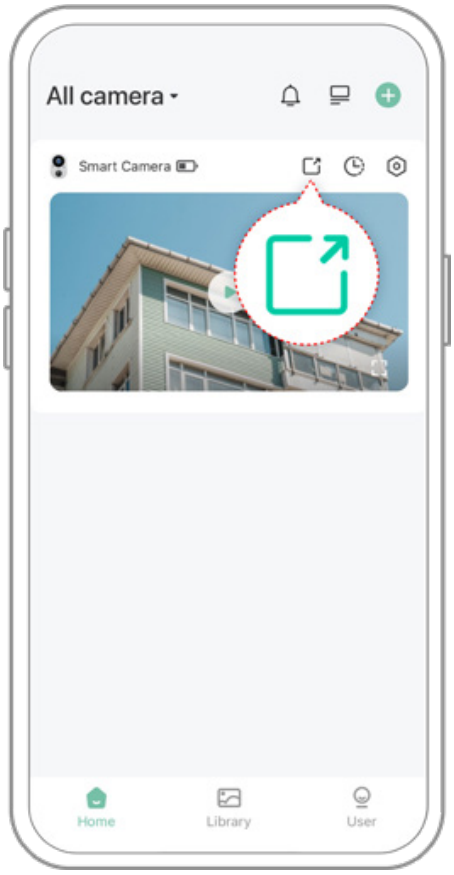

2) Tocca "Camera sharing", verrà generato un codice QR per la condivisione.

(2) Passaggi per l'utente condiviso

Per i membri della famiglia o gli amici che desideri condividere, trova "Aggiungi fotocamera dell'amico" nella home page per accedere alla pagina del codice di scansione, quindi scansiona il codice QR generato sul telefono dell'amministratore, quindi invia la richiesta di accesso all'utente amministratore.

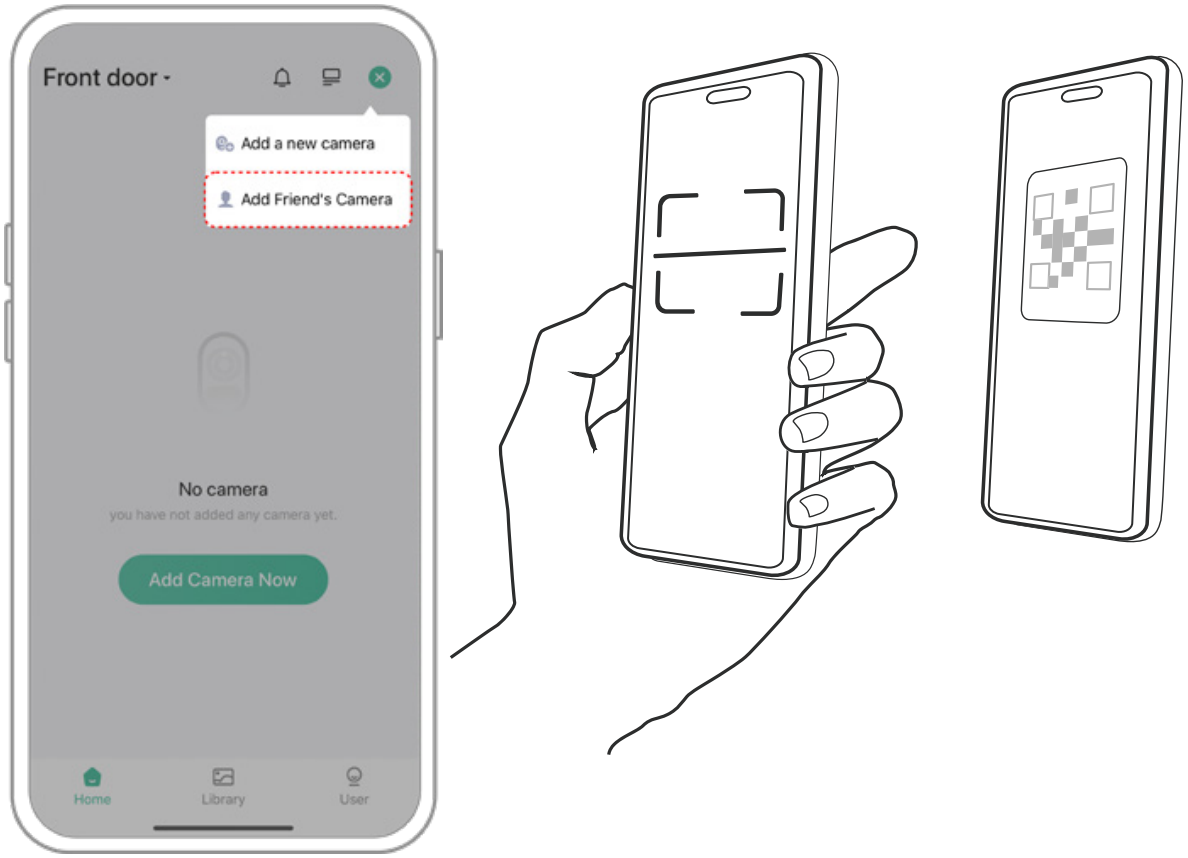

(3) Passaggi per l'utente amministratore

Riceverai un avviso di conferma e potrai completare la condivisione dopo aver accettato.

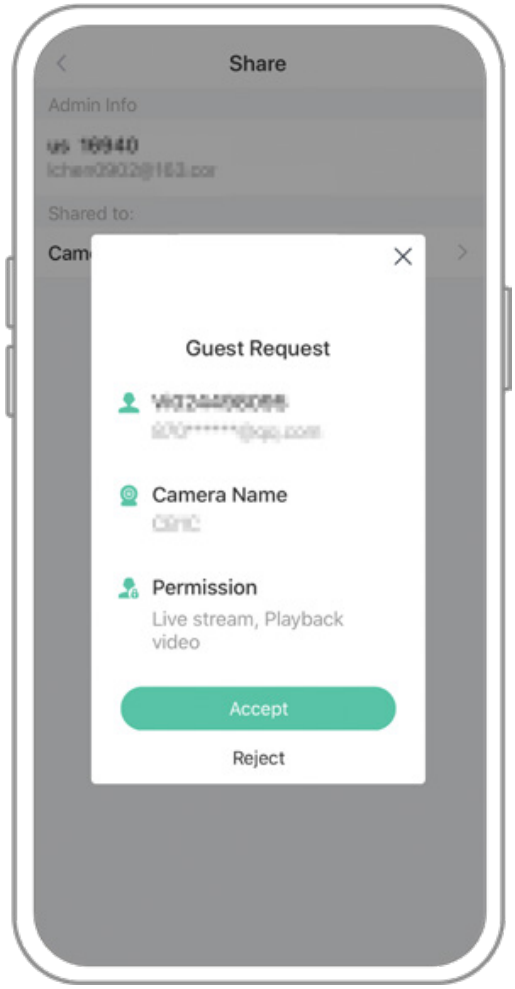

Carica la fotocamera

L'app ti ricorderà di caricare la fotocamera quando la batteria è scarica. Utilizzare il cavo Micro USB per collegare l'adattatore di ricarica da 5 V/1,5 A per caricare la fotocamera. Durante la ricarica, la spia della fotocamera è di colore giallo fisso e, quando la fotocamera è completamente carica, la spia diventa verde fissa. Ci vorranno 15 ore per caricare completamente la fotocamera.

Stato della spia

Modalità	Stato
Modalità di lavoro	Blu
Modalità risparmio	Spento
Modalità di ricarica	Giallo
Modalità completamente carica	Verde

Specifiche di prodotto

Elemento	Specifica
Lenti della macchina fotografica	Campo visivo: 110°
Risoluzione dell'immagine	Massimo 1920X1080
Bitrate video	Adattivo
Supporti di memorizzazione	Scheda Micro SD (fino a 128 GB)
Angolo di rotazione	Panoramica 355°, inclinazione 90°
Capacità della batteria	9000 mAh
Requisiti dell'adattatore	5 V/1,5 A
Dimensioni (senza staffa)	120,2 × 101,1 × 158,3 (mm)

Aggiornamento del firmware

Quando colleghi la fotocamera tramite l'app, ti verrà chiesto se è disponibile l'ultimo firmware. Puoi anche controllare manualmente la versione del firmware nelle impostazioni dell'app.

Assicurati che la tua fotocamera sia completamente carica o collegata all'alimentatore prima di aggiornare il firmware, non interrompere l'alimentazione durante l'aggiornamento.

Avviso FCC

Questo dispositivo è conforme alla parte 15 delle norme FCC. L'operazione è soggetta alle due seguenti condizioni:
(1) questo dispositivo non può causare interferenze dannose.
(2) questo dispositivo deve accettare qualsiasi interferenza ricevuta, comprese le interferenze che potrebbero causare un funzionamento indesiderato. Eventuali modifiche o modifiche non espressamente approvate dalla parte responsabile della conformità potrebbero invalidare il diritto dell'utente a utilizzare l'apparecchiatura.

NOTA: questa apparecchiatura è stata testata ed è risultata conforme ai limiti per un dispositivo digitale di Classe B, ai sensi della Parte 15 delle Norme FCC. Questi limiti sono progettati per fornire una protezione ragionevole contro le interferenze dannose in un'installazione residenziale. Questa apparecchiatura genera, utilizza e può irradiare energia a radiofrequenza e, se non installata e utilizzata secondo le istruzioni, può causare interferenze dannose alle comunicazioni radio. Tuttavia, non vi è alcuna garanzia che non si verifichino interferenze in una particolare installazione.

Se questa apparecchiatura causa interferenze dannose alla ricezione radiofonica o televisiva, che possono essere determinate spegnendo e riaccendendo l'apparecchiatura, si consiglia all'utente di provare a correggere l'interferenza adottando una o più delle seguenti misure:

Riorientare o riposizionare l'antenna ricevente .

Aumentare la separazione tra l'apparecchiatura e il ricevitore.

Collegare l'apparecchiatura a una presa su un circuito diverso da quello a cui è collegato il ricevitore.

Consultare il rivenditore o un tecnico radio/TV esperto per assistenza.

Per mantenere la conformità con le linee guida FCC sull'esposizione RF, questa apparecchiatura deve essere installata e utilizzata a una distanza minima tra 20 cm dal radiatore del corpo: Utilizzare solo l'antenna in dotazione.

FAQ

1.Q:Gestione dei permessi della fotocamera: come invitare familiari e amici a utilizzare la mia fotocamera insieme?

R: Apri l'App e seleziona la tua fotocamera nella home page. Fare clic sul pulsante Condividi nella home page o su "Condividi" nelle impostazioni della fotocamera per accedere alla pagina di condivisione, quindi fare clic su "Invita" per generare un codice QR. I tuoi amici possono ora ottenere alcuni dei diritti di accesso scansionando il codice QR nel tuo telefono.

2.D: Perché il nome Wi-Fi non viene visualizzato quando mi collego al Wi-Fi?

R: Sui dispositivi Apple con iOS13 e versioni successive, è necessario attivare l'"autorizzazione alla posizione" per l'app nelle impostazioni di sistema e cambiarla in "consenti durante l'utilizzo".

3.Q: La fotocamera mostrerà luci rosse quando la visione notturna è attivata?

A: Le sfere della lampada a infrarossi integrate fanno sì che la fotocamera mostri solo alcune luci rosse soffuse quando la visione notturna è attivata, ma la qualità dell'immagine è ancora chiara in assenza di luce.

4.Q: Quali sono i requisiti per il Wi-Fi?

R: Utilizzare una rete wireless a 2,4 GHz. Il dispositivo non supporta la rete wireless a 5 GHz. Nel frattempo, imposta il metodo di autenticazione Wi-Fi su WPA2-PSK o su un altro metodo di sicurezza di livello inferiore. È richiesta una password.

5.Q: A che distanza deve essere posizionata la telecamera dal router?

R: Dopo il test, la distanza della connessione Wi-Fi può normalmente raggiungere fino a 150 metri all'aperto. Tuttavia, la situazione effettiva dipende dalla potenza del Wi-Fi e dall'ambiente circostante (pareti spesse, dispositivi elettromagnetici, grandi oggetti metallici causeranno interferenze ai segnali Wi-Fi). Se il segnale di connessione della telecamera è debole o instabile, posizionare la telecamera il più vicino possibile al router.

6.Q: Qual è la durata massima del tempo di registrazione?

R: Se imposti la durata su "Auto", quando qualcuno si trova nella visuale della telecamera, inizierà a registrare un video per un massimo di 3 minuti.

7.Q: Come visualizzare rapidamente i video per categoria?

R: Fai clic sull'icona nell'angolo in alto a sinistra della pagina "Libreria" per iniziare a filtrare i video per categoria. Seleziona la categoria che desideri vedere e quindi fai clic su "Salva" per visualizzare le riproduzioni video.

8.Q: Cosa devo fare quando il dispositivo non funziona correttamente?

A: Premere a lungo il pulsante di accensione per 3 secondi per riavviarlo. Se non c'è risposta, è possibile rimuovere il tappo di gomma sul pulsante della fotocamera. Premere il foro di riavvio con un oggetto appuntito per riavviare la telecamera.