ST-7 Defender

NOTA :

Zona 33 Impostata come zona chiave

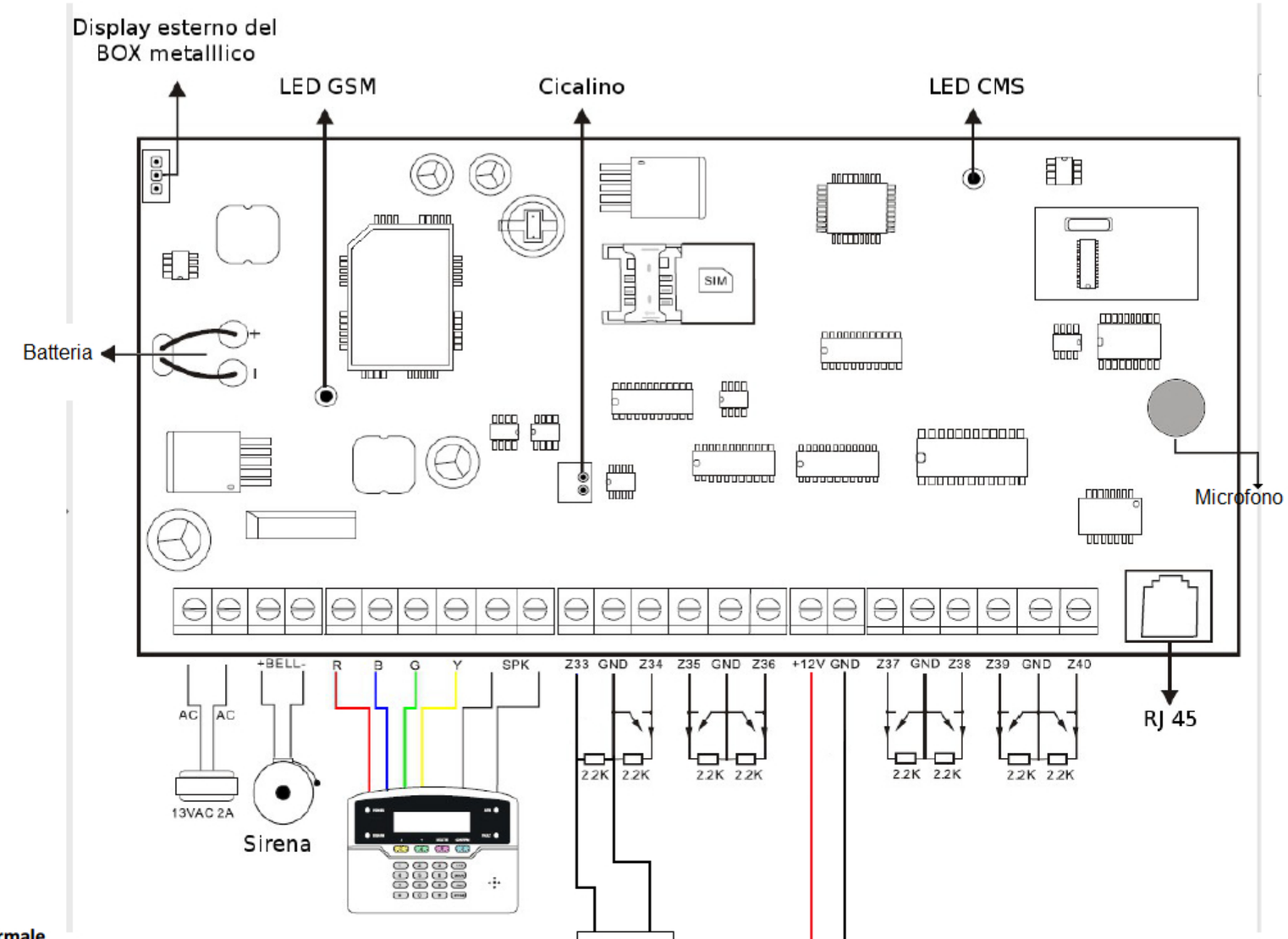
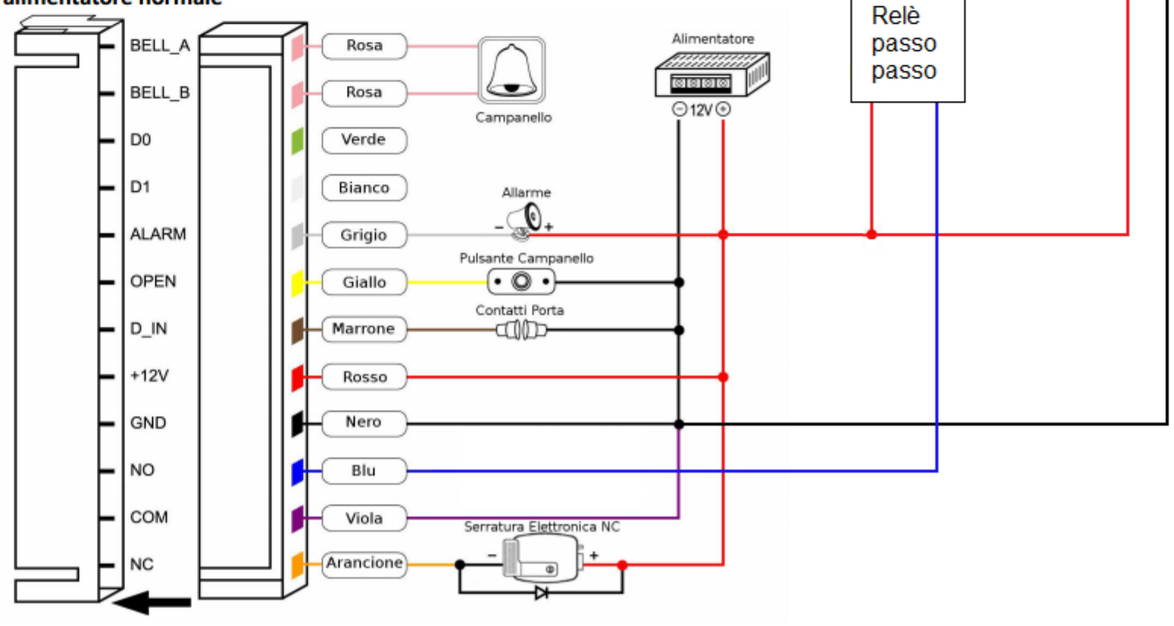
Keypad-M– alimentatore normale