WhatsGPS

# Localizzatore GPS per veicoli

Modello: **FINDER PRO**

Manuale d'uso

# Dichiarazione

Grazie mille per aver utilizzato il prodotto terminale di bordo **Finder Pro** (terminale utente mobile). Si prega di leggere attentamente questo manuale prima dell'uso. Si prega di prestare attenzione a tutte le precauzioni e le avvertenze menzionate nel manuale. Si prega di conservare questo manuale come riferimento. Il presente manuale, così come la descrizione del software, può essere utilizzato o copiato direttamente al ricevimento della licenza, solo in conformità con tale autorità. Il contenuto di questo manuale fornisce informazioni per l'uso ed è soggetto a modifiche senza preavviso e non deve essere considerato come un impegno da parte di Sward. SEEWORLD Corporation si assume qualsiasi responsabilità per eventuali deviazioni che potrebbero apparire in questo libro.

SEEWORLD si riserva il diritto di apportare modifiche alle specifiche in qualsiasi momento senza preavviso. SEEWORLD ritiene che questo manuale sia accurato e affidabile, tuttavia SEEWORLD non è responsabile del suo utilizzo o della violazione di brevetti o altri diritti di terzi causata dal suo utilizzo. Non verrà concessa alcuna licenza, nessun brevetto o diritto di brevetto appartiene a SEEWORLD Corporation

# Contenuto

1. Componenti dei prodotti e definizione della porta ---------3

1.1. Introduzione al prodotto ----------3

1.2. Elenco delle configurazioni del prodotto ----------3

1.3 Definizioni dell'interfaccia dei prodotti ---------- 4

1.4 Indicazione della luce LED ----------4

2. Specifiche ---------- - 5

3. Installazione del dispositivo ----------6

4.Risoluzione dei problemi ---------- -7

# 1. Componenti dei prodotti e definizione della porta

## 1.1 Introduzione al prodotto

| | |
|---|---|
| Nome | Localizzatore GPS in standby prolungato |
| Tipo | Finder Pro |
| Misurare | L86mm*L63,3mm*A34mm |

Localizzatore GPS personale **Finder Pro** con grande batteria ricaricabile con batteria al litio da 7500 mAh con magnete esterno, installazione gratuita, portatile e facile da usare.

## 1.2 Elenco delle configurazioni del prodotto

Lista imballaggio

| NO | Nome | quantità | Unità | Osservazione |
|---|---|---|---|---|
| 1 | Finder Pro | 1 | computer | |
| 2 | Cavo di ricarica | 1 | computer | |
| 3 | Garanzia manuale utente certificazione della carta | 1 | computer | |
| 4 | Scatola del pacchetto | 1 | computer | |

## 1.3 Definizioni dell'interfaccia dei prodotti

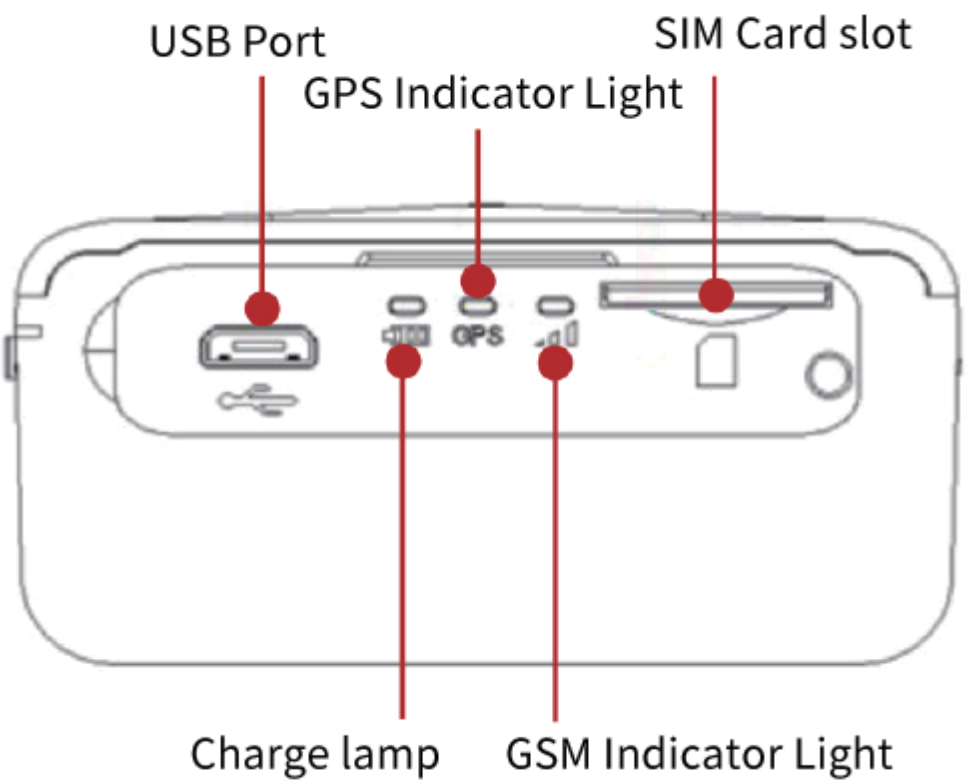

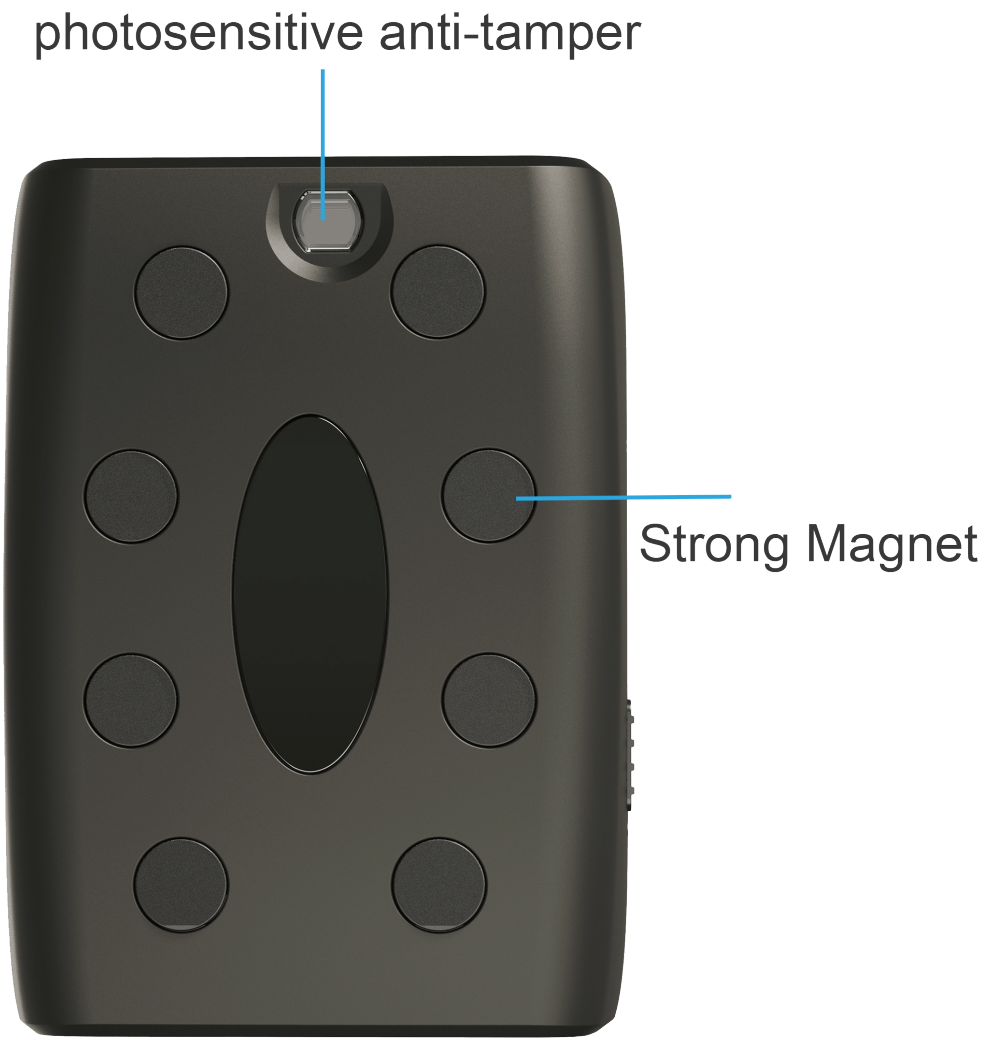


## 1.4 Indicazione della luce LED

| Indicatore GSM (rosso) | |
|---|---|
| Veloce | GSM nell'inizializzazione |
| Lampeggio lento | Il segnale GSM è normale |
| Lunga brillantezza | GPRS in linea |
| Non leggero | Segnale GSM non ancora ricevuto/scheda SIM non inserita/dormienza GSM |

| Indicatore GPS (giallo) | |
|---|---|
| Veloce | Segnale GPS nella ricerca |
| Lunga brillantezza | Il GPS ha effettuato il posizionamento |
| Non leggero | GPS dormiente/non funzionante |

| Lampada di carica | |
|---|---|
| Rosso | In carica |
| Verde | Caricato |

## 2. Specifiche

| NO | Articolo | Specifiche |
|---|---|---|
| 1 | Tensione di lavoro | CC 5 V |
| 2 | Canale GSM | Versione europea:<br>FDD:B1/B3/B5/B8/B20<br>GSM:900/1800 MHz<br>Versione latinoamericana: FDD:B1/B2/B3/B4/B5/B7/B8/B28/B66<br>GSM:850/900/1800/1900 MHz |
| 3 | Corrente di riserva | <3,5uA |
| 4 | Misurare | L86mm*L63,3mm*A34mm |
| 5 | Posizione | TCP/IP |

| | | |
|---|---|---|
| 6 | Precisione della posizione | <10 metri |
| 7 | Tensione operativa allineare | Corrente di riposo 30 mA |
| 8 | Comunicazione protocollo | TCP/IP |
| 9 | Lavorando temperatura | -25~+75°C |
| 10 | Magazzinaggio temperatura | -40~+85°C |
| 11 | Peso | 236 g |
| 12 | Capacità della batteria | 7500 mAh |
| 13 | Classe GPRS | Classe 12,TCP/IP |
| 14 | Memoria del corpo | 8 MB |
| 15 | Errore di fase | - 5°～5° |
| 16 | Massima resa | 32±3dBm |
| 17 | Impermeabile e grado antipolvere | IP65 |

## 3. Installazione del dispositivo

Controllare se l'aspetto dell'apparecchiatura è buono e gli accessori sono completi.

(2) Installare la carta SIM

Controllare se l'aspetto dell'apparecchiatura è buono e gli accessori sono completi.

(3) I requisiti relativi alla posizione di installazione del terminale

R. Per mantenere la batteria con una buona qualità di funzionamento. prestare attenzione alla posizione lontana dall'aria umida

durante l'installazione.

B. Il dispositivo non può essere installato in un luogo soggetto a vibrazioni a lungo termine.

C. Anti-interferenza: il terminale non deve essere installato accanto ad alcuni dispositivi elettronici come video o citofono

per evitare interferenze condotte e interferenze irradiate.

# 4.Risoluzione dei problemi

Se si sente che l'apparecchiatura non è normale durante il funzionamento del terminale, si prega di farlo

fare riferimento ai seguenti problemi e soluzioni. Se ancora non riesci a risolvere il problema

problema, contattare il venditore o il fornitore di servizi.

| Comune Problema | Motivo | Soluzione |
|---|---|---|
| Povero Ricezione | Quando i terminali sono usato in aree con poveri reception, come vicino a edifici alti o scantinati, radio onde non può essere trasmesso effettivamente | Usa il terminale nel segnale di bene posizione |
| Incapace di connettersi a il network | La carta SIM no installato | Controlla la scheda SIM |
| | Carta SIM in metallo sporco superficiale | Pulisci con un panno pulito |
| | La carta SIM non è valida | Contatta il tuo servizio di rete fornitore |
| | Oltre il GSM servizio la zona | Passare al servizio di rete area di servizio del fornitore |

| | | |
|---|---|---|
| Incapace di connettersi a il network | Segnale debole | Per favore, trasferisciti in un posto forte segnala e riprova |
| Spegni | Si prega di confermare il attrezzatura se girare sull'interruttore | Apri la batteria cambiare attrezzatura |
| | Si prega di controllare La SIM lo è installato | Per favore inserisci il carta SIM |
| | Contatto scarso | Controlla se il la spina è collegata BENE |

# Certificato di garanzia

| Registro di manutenzione | |
|---|---|
| Negozio di manutenzione | |
| Data di invio | |
| Descrizione del guasto | |
| Situazione manutentiva | |
| Numero IMEI | |
| Manutenzione persona | |

| Registro di manutenzione | |
|---|---|
| Negozio di manutenzione | |
| Data di invio | |
| Descrizione del guasto | |
| Situazione manutentiva | |
| Numero IMEI | |
| Manutenzione persona | |

WhatsGPS