Manuale Utente

Sensore Magnetico Helpami GOLD

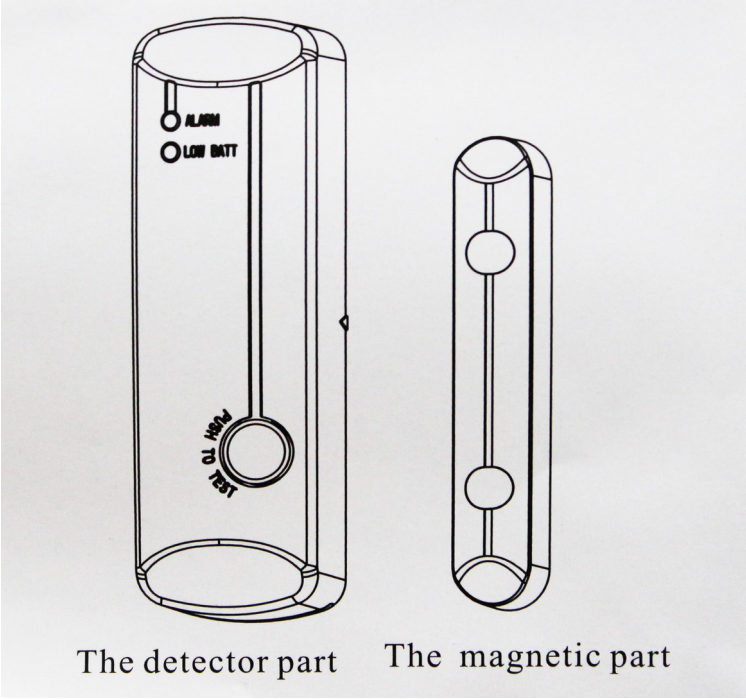

- 1.5V AA Batteria , consumi in fase di riposo tra I più bassi della categoria
- Led di stato batteria livello basso
- MCU digital code , 2262/1527
- Tasto a 3 funzioni : test, code-matching, e tasto emergenza
- Anti RF interferenze (20mV/m-1GHz)
- SMT process
- Built-in antenna dal design elegante

Specifiche Tecniche

Tensione : 1.5 V (AA Battery)
Corrente Stand-By : <2.5µA
Corrente Allarme : < 135 mA
Frequenza Trasmissione : 433 Mhz
Distenza Trasmissione : ~120m (area aperta)
Temperatura di Lavoro : -10°C ~ +50°C
Umidità : <80%
Dimensioni : 30*95*20 mm

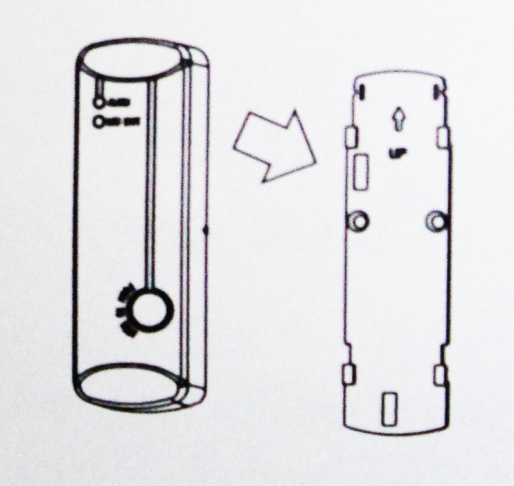

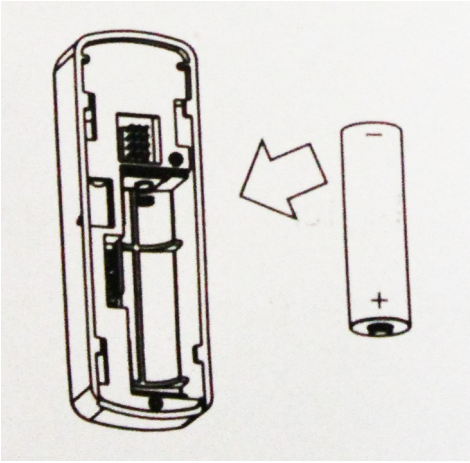

NOTA BENE: installare il magnetico alla stessa altezza del trasmettitore in modo da far combaciare i due triangoli e di tenere una distanza non superiore i 15mm.

Impostazione Jumper

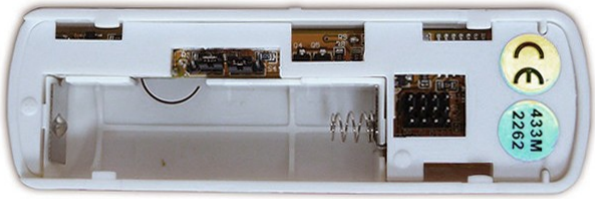

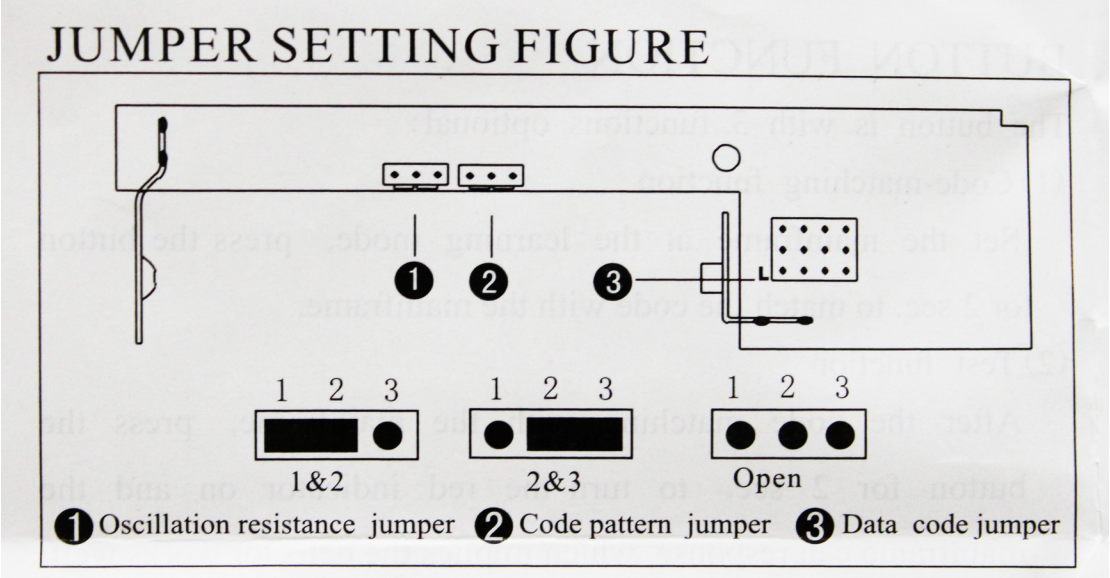

- 1) Resistenza di oscillazione

  Jumper in posizione 1&2 : Code 2262 Resistenza 1.5 M
  Code 1527 Resistenza 430 K
  Jumper in posizione 2&3 : Code 2262 Resistenza 3.3 M
  Code 1527 Resistenza 390 K
  Jumper aperto : Code 2262 Resistenza 4.7 M
  Code 1527 Resistenza 330 K
- 2) Codifica

  Jumper in posizione 1&2 : Code 2262
  Jumper in posizione 2&3 : Code 1527
- 3) Indirizzo Codice

  D0-D3 , il data code andrebbe settato in base alla centrale.
  NOTA BENE: con codifica MCU non è necessario settare alcun indirizzo ma bisognerà impostare il codice (2262-1527) a seconda dell'impostazione della centrale.

IMPOSTAZIONE CON GOLEM GOLD 2300 GSM 2400 GSM

CODE 1527

Nel magnetico HG va impostato il jumper del coding sul 2&3 per renderlo compatibile con 2300 gsm, 2400 gsm e golem gold .

MANUTENZIONE

- Cambio Batteria
  Quando il Led giallo è attivo ci starà ad indicare lo stato di batteria bassa e quindi di intervenire con la sostituzione di questa
- NON utilizzare acqua o solventi direttamente sulla scheda in caso di danni alla PCBA da infiltrazioni di liquidi.

Dichiarazione di conformità

Noi importatori

Skynet Italia srl Via del Crociale 6 Fiorano Modenese (MO)

P.Iva: IT01260860117

dichiariamo che il prodotto: DVR Alimentatori rispetta

i requisiti essenziali delle Direttive

EMC 2004/108/CEE , 2011/65/UE Rohs , 2006/95/CE LVD

è conforme ai requisiti essenziali delle seguenti normative armonizzate:

it complies to essential requirement according to the following standards

EN 61000-6-3, EN 50130-4, EN 61000-3-2, EN 61000-3-3, EN 60950-1,

INFORMAZIONI AGLI UTENTI

ai sensi dell'art. 13 del Decreto Legislativo 25 luglio 2005, n. 151 "Attuazione delle Direttive 2002/95/CE, 2002/96/CE e 2003/108/CE, e successive modifiche relative a lla riduzione d ell'uso d i sostanze p ericolose nelle apparecchiature elettriche e d elettroniche, nonché allo smaltimento dei rifiuti"

Il simbolo del cassonetto barrato riportato sull'apparecchiatura indica che il prodotto alla fine della propria vita utile deve essere raccolto separatamente dagli altri rifiuti