Manuale d'uso

Kit di automazione per cancelli Slide

Sommario

Informazioni sulla sicurezza 2
Informazioni Tecniche 3
Contenuto della confezione 3
Dimensioni 4
Installazione 5
Quadro di comando 6
Risoluzione problemi 10
Dichiarazione di conformità 11

Caro Cliente,
Grazie per aver acquistato questo prodotto. Ti preghiamo di leggere attentamente le istruzioni in questo manuale prima dell'installazione o dell'uso. Se dovesi cedere questo prodotto a terzi ti preghiamo di far avere anche questo manuale.

1. INFORMAZIONI SULLA SICUREZZA

- ATTENZIONE! Per la propria sicurezza è importante seguire tutte le istruzioni con la massima attenzione. Un'installazione scorretta o un utilizzo improprio possono causare un serio danno alle persone;
- Tenere il manuale d'uso in un posto sicuro per poterlo consultare in futuro;
- Questo prodotto è stato progettato esclusivamente per gli utilizzi descritti dal manuale, qualsiasi uso al di fuori di tali specifiche può danneggiare il prodotto ed essere una fonte di pericolo;
- Skynetitalia non si assume alcuna responsabilità in caso di uso improprio dell'apricancello o di utilizzi diversi da quelli descritti dal manuale;
- Non installare il macchinario in un'area soggetta al pericolo di esplosioni. Gas infiammabili o fumi costituiscono un serio rischio per la sicurezza;
- Skynetitalia non si assume alcuna responsabilità se il lavoro non sarà eseguito a regola d'arte, nell'installare gli elementi da motorizzare o nel caso in cui avvenga una qualche deformazione durante l'uso degli stessi;
- Prima di istallare il dispositivo o di effettuare un qualsiasi lavoro sullo stesso, togliere la corrente elettrica;
- I dispositivi di sicurezza (ad esempio fotocellule, costa sensibile di sicurezza, ecc.) possono essere utilizzati per prevenire qualsiasi potenziale rischio nelle aree in cui è collocato il meccanismo di movimento, come schiacciamenti, trascinamenti o tagli;
- Skynetitalia non si assume alcuna responsabilità riguardo la sicurezza o il corretto funzionamento del macchinario, nel caso in cui vengano utilizzati componenti, o parte di essi, prodotti e/o commercializzati da aziende diverse da Skynetitalia;
- Non apportare alcuna modifica ai componenti del macchinario (apricancello o accessori);
- L'installatore deve fornire informazioni complete riguardo il funzionamento manuale del sistema, nell'eventualità di una emergenza, e consegnare il manuale d'uso del prodotto insieme allo stesso;
- Non permettere a bambini o altre persone di sostare in prossimità delle parti in movimento dell'apricancello durante le operazioni di apertura o chiusura dello stesso;
- Tenere i telecomandi fuori dalla portata dei bambini onde evitare che l'apricancello possa venire attivato accidentalmente;
- L'utente deve astenersi dal riparare o modificare il sistema personalmente e deve affidarsi esclusivamente a dei professionisti;
- Esaminare di frequente l'istallazione, in particolare controllare cavi, molle e supporti per rilevare eventuali segni di usura, danno o squilibrio. Non utilizzare se vi è necessità di una riparazione poiché un errore di istallazione o una porta non bilanciata possono essere fonte di pericolo;
- Questo dispositivo non è idoneo all'utilizzo da parte di persone con ridotte capacità fisiche, mentali e sensoriali (inclusi i bambini) o di persone che non conoscano il dispositivo, a meno che non vi sia la supervisione di una persona che si assume la responsabilità per la loro sicurezza;
- Se il cavo di alimentazione è danneggiato dev'essere sostituito dal produttore, dal distributore o da una persona qualificata;
- Togliere l'alimentazione durante le operazioni di pulizia o manutenzione, nel caso in cui il dispositivo sia automatizzato;

- L'intervallo di temperature indicato sul motore deve essere compatibile con quelle del luogo di installazione;
- Il cavo di alimentazione dev'essere collegato ad una presa al chiuso oppure a una presa da esterno impermeabile.

2. INFORMAZIONI TECNICHE

Modello	Gate Slide
Voltaggio	AC 230V/50Hz
Potenza motore	550W
Corrente di avvio	3 A
Velocità motore	1400 rpm
Velocità in uscita	46,6 rpm
Velocità di apertura	12 – 20 metri/min
Peso massimo cancello	1200 Kg

3. Contenuto della confezione

4. Dimensioni

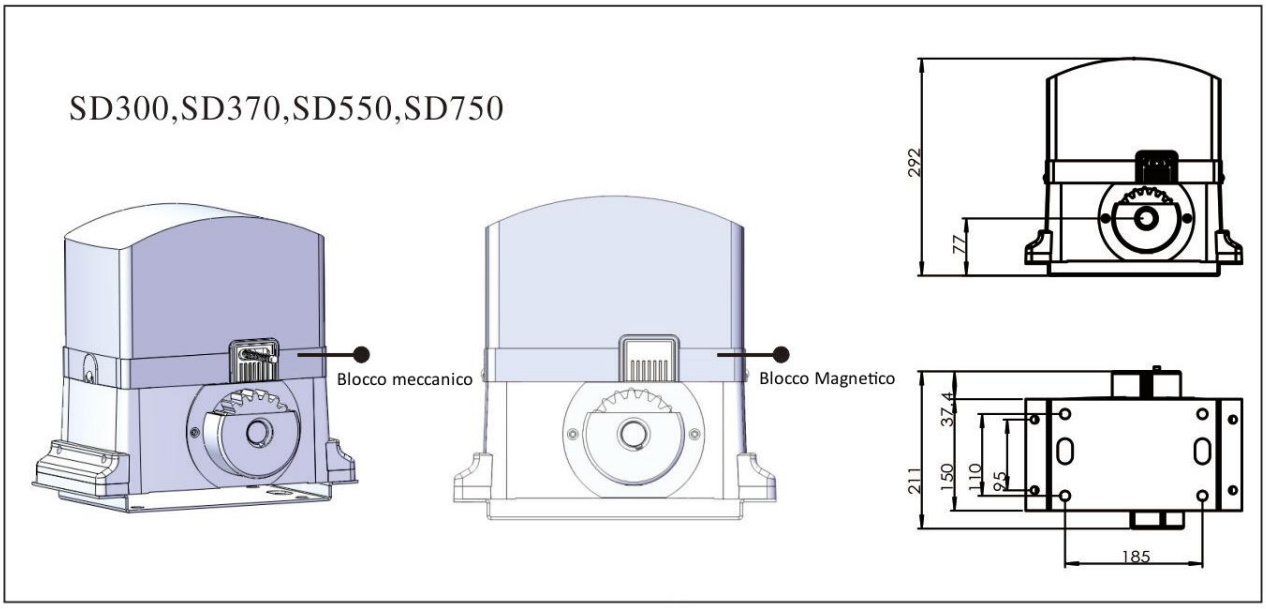

5. Installazione

- Prima dell'installazione controllare l'alimentazione, la messa a terra, eccetera;
- Controllare che le connessioni corrispondano al diagramma di collegamento;
- Il cancello dovrebbe poter essere spostato manualmente con facilità, quando l'ingranaggio a vite senza fine è rilasciato;
- L'ingranaggio a vite senza fine verrà agganciato prima dell'accensione;
- Il prodotto deve essere installato da personale qualificato.

5.1 Esempio di installazione del kit di automazione per cancelli di tipo a scorrimento

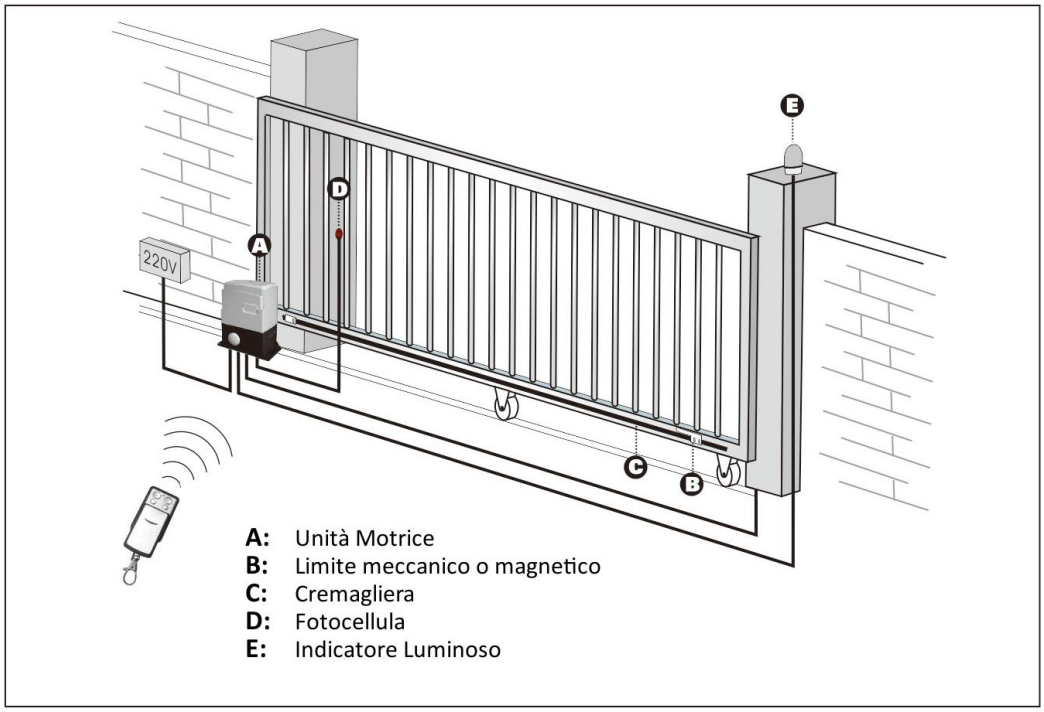

5.2 Installazione e regolazione

5.2.1 Fissare la piastra base al suolo, quindi, assicurare il motore dell'apricancello alla piastra base.
Nota: Assicurarsi che la piastra base sia a livella.

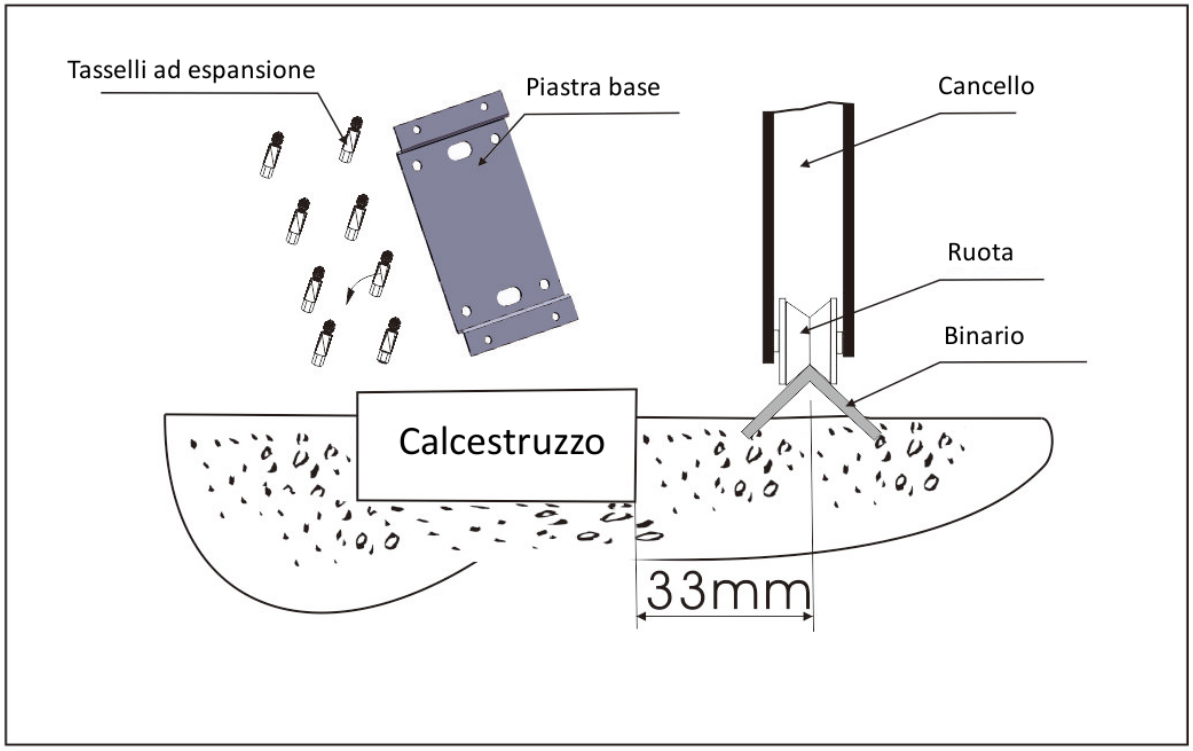

5.2.2 Installare il blocco limite (meccanico o magnetico) nella corretta posizione sulla cremagliera d'acciaio.

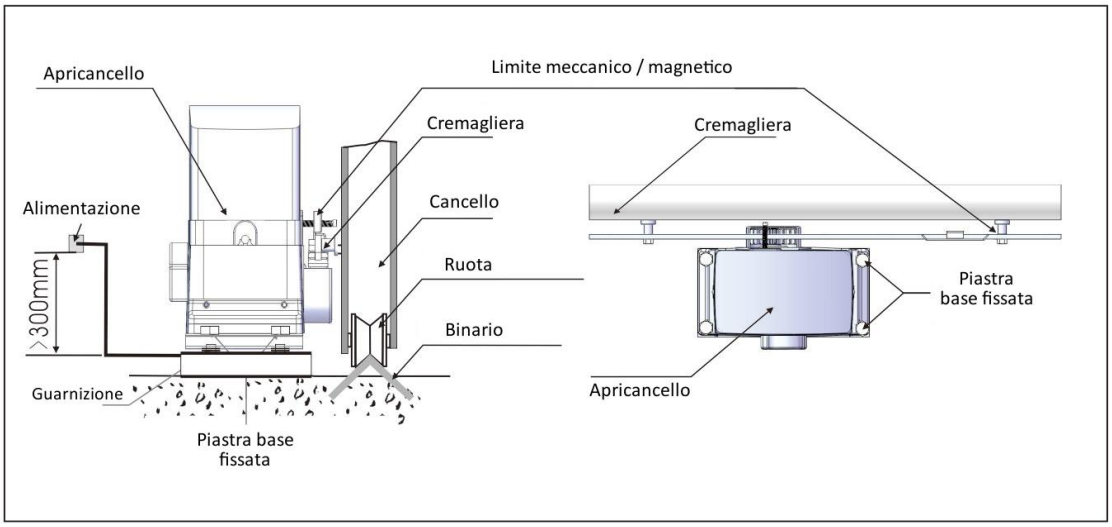

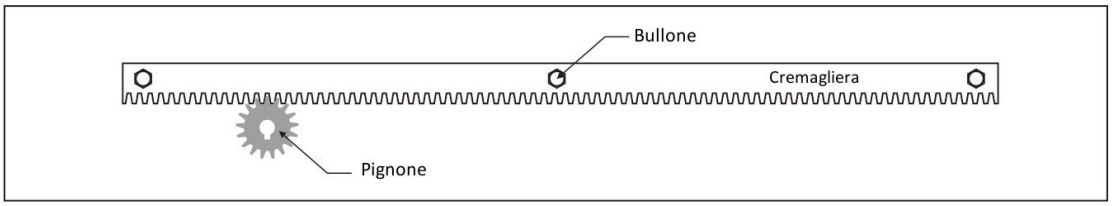

Prima di posizionare il limite magnetico o meccanico sulla cremagliera occorre rilasciare l'ingranaggio dell'apricancello.

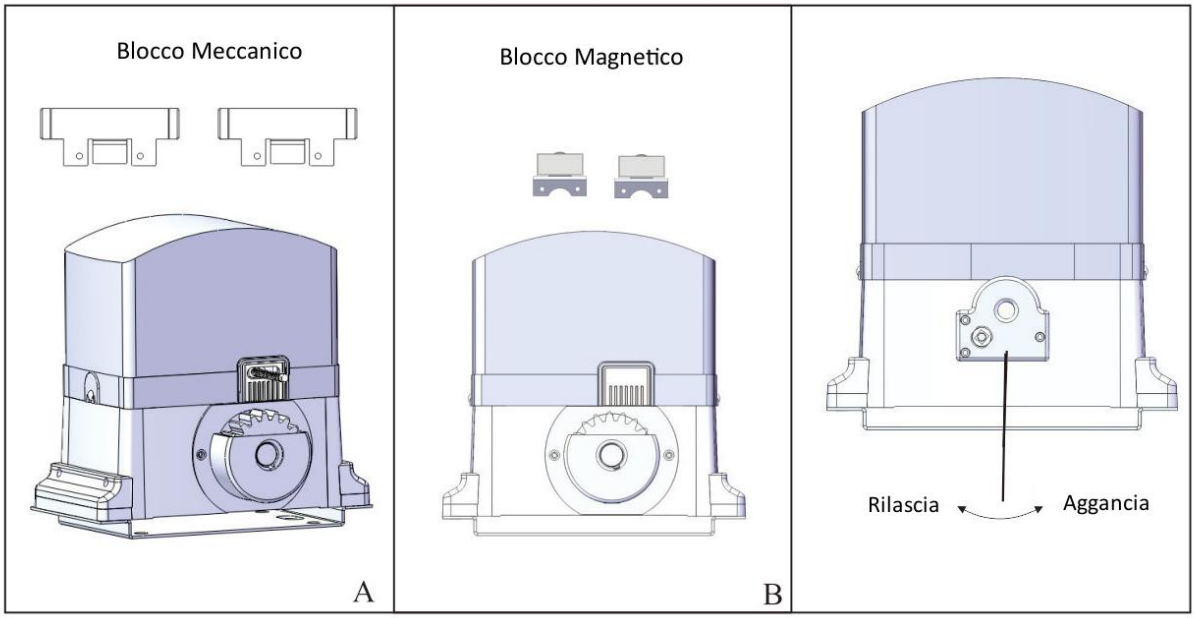

Muovere il cancello manualmente fino al limite di apertura ed al limite di chiusura, segnando i punti corrispondenti sulla cremagliera.
Fissare, dunque, i blocchi (meccanico o magnetico) ai punti limite (di apertura e chiusura) segnati precedentemente.

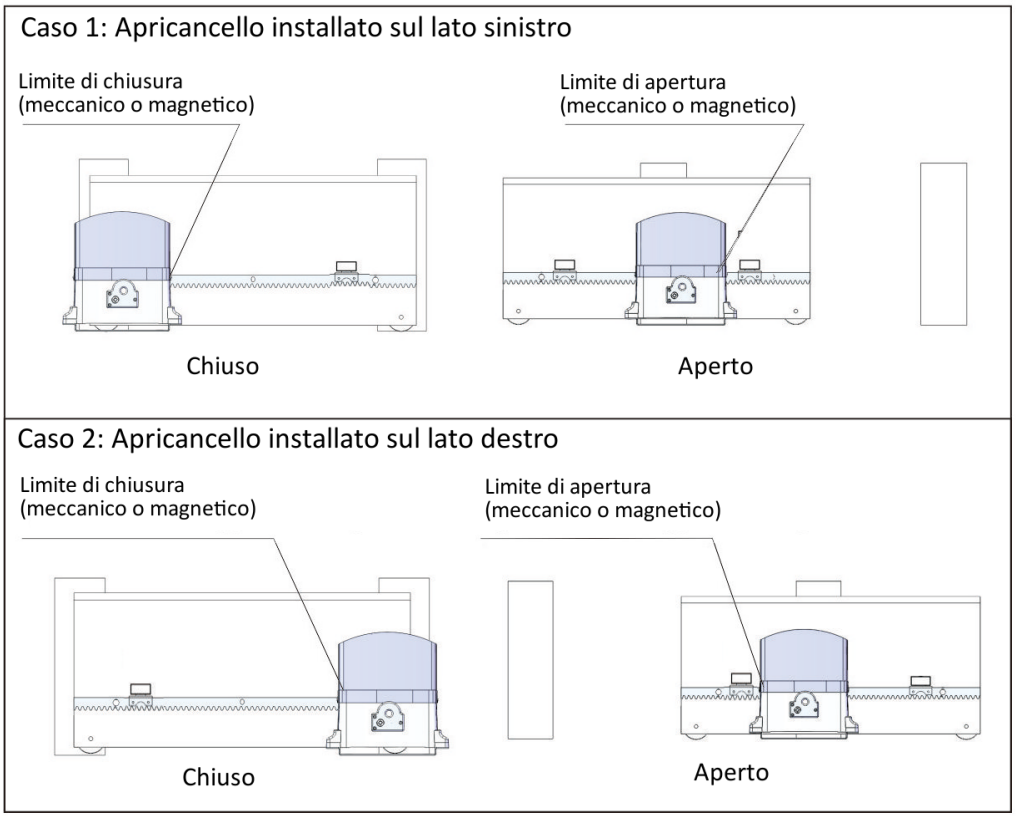

Nota: Nel caso in cui il blocco limite sia di tipo magnetico, occorre posizionare il magnete ad una distanza di 10-20 mm dall'apricancello, occorre inoltre prestare attenzione affinché i limiti siano alla stessa altezza rispetto all'interruttore magnetico interno all'apricancello.

6. Quadro di comando

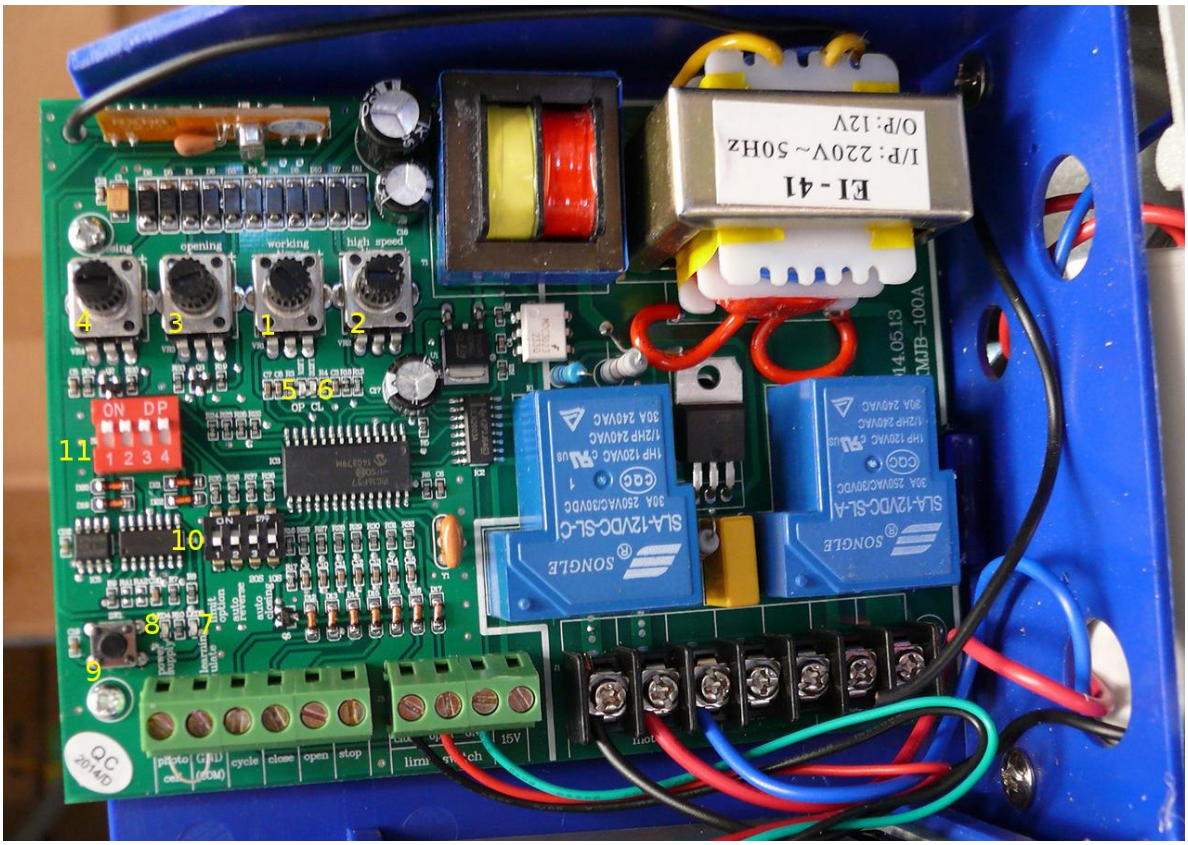

1. VR1, tempo di funzionamento, 2-70s
2. VR2, tempo di funzionamento ad alta velocità, 2-70s
3. VR3, forza di apertura
4. VR4, forza di chiusura
5. LED1, led che segnala l'apertura
6. LED2, led che segnala la chiusura
7. LED3, led che segnala l'apprendimento
8. LED4, led indicatore di accensione
9. SW1, tasto di apprendimento
10. Funzioni S1 (perché le modifiche abbiano effetto occorrerà riavviare il sistema)
    (1) opzione limiti (NO/NC)
    (2) direzione di apertura
    (3) Ritardo chiusura automatica 10s
    (4) Ritardo chiusura automatica 20s
    (5) Ritardo chiusura automatica 30s
11. Funzioni S2
    (1) Telecomando, tasto A
    (2) Telecomando, tasto C
    (3) Telecomando, tasto B
    (4) Telecomando, tasto D

NOTA: VR1 è il tempo di funzionamento del motore per, ciascuna, operazione di apertura/chiusura. Si tratta di una protezione per evitare che il motore possa restare attivo troppo a lungo.

VR2 è il tempo di funzionamento ad alta velocità. Il motore funzionerà ad alta velocità per un certo tempo (pari all'impostazione di VR2) e in seguito a bassa velocità (per il tempo VR2-VR1). Se ad esempio VR1 è impostato a 60s e VR2 a 40s, il motore funzionerà ad alta velocità per i primi 40s e poi a bassa velocità per altri 20s.

6.1 Diagramma di collegamento

Diagramma di collegamento per la fotocellula e il tastierino di accesso

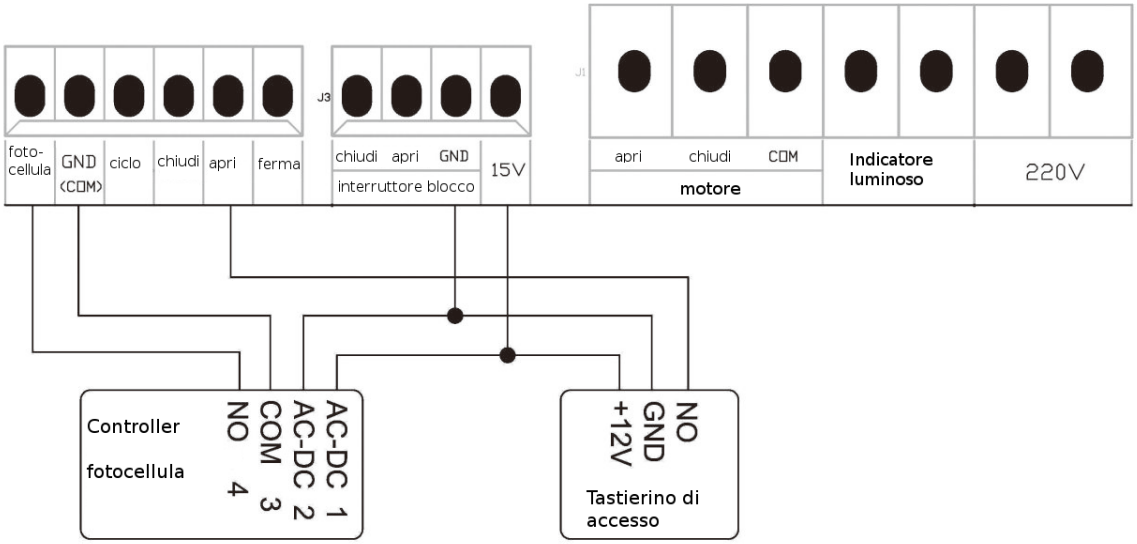

Diagramma di collegamento per i tasti e il blocco limite

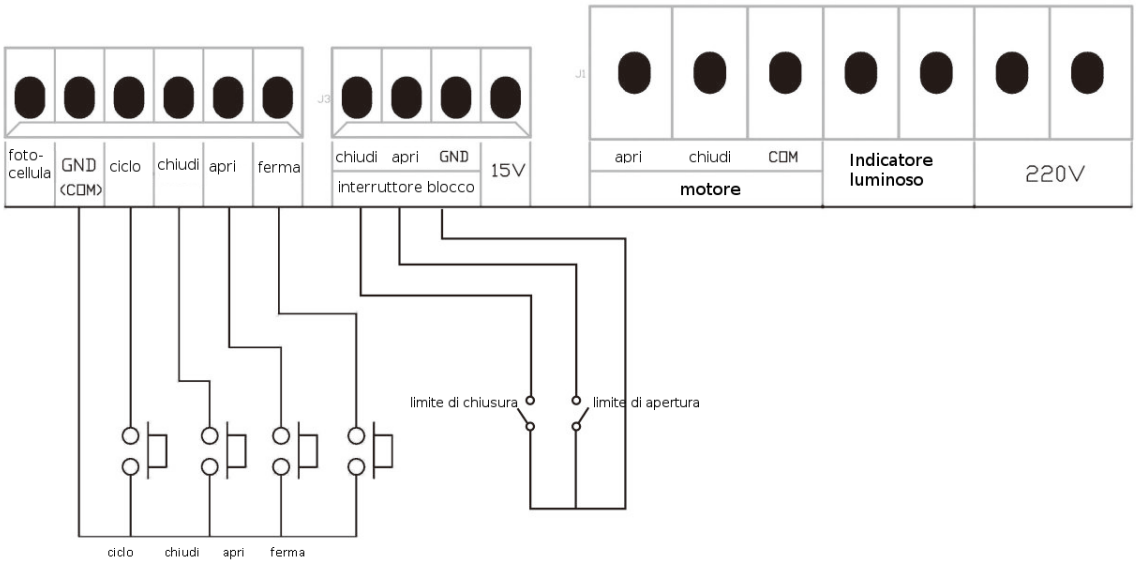

Cablaggio

(1) Collegare il cavo di alimentazione a 220V all'interfaccia "220V" del quadro di comando.
(2) Collegare il cavo in blu del motore all'interfaccia "COM", sezione motore, del quadro di comando. Collegare gli altri due cavi del motore alle interfacce "apri" e chiudi", sezione motore, del quadro di comando.
(3) Collegare l'indicatore luminoso all'interfaccia "indicatore luminoso" del quadro di comando.

6.2 Impostazione del telecomando

Premere il tasto SW1 sul quadro di comando, il LED3 (led di apprendimento) si accenderà, quindi premere un tasto qualsiasi sul telecomando, se il LED3 lampeggia 3 volte, ciò indica che il telecomando è stato riconosciuto correttamente, in caso contrario il riconoscimento è fallito.

6.3 Cancellazione codici di trasmissione del telecomando

Premere e tenere premuto per 10s il tasto SW1 sul quadro di comando, il LED3 (led di apprendimento) si accenderà, quindi si spegnerà, ciò indica che il telecomando è stato cancellato correttamente.

6.4 Funzioni del telecomando

Tutti i tasti del telecomando (A, B, C, D) hanno la funzione di apri>pausa>chiudi (ciclicamente). Ogni tasto del telecomando può funzionare con un set di apricancello.

7. Risoluzione Problemi

N.	Problema	Cause	Soluzioni
1	Il motore non funziona	- Mancanza di alimentazione - Il fusibile è fuso - Il condensatore è rovinato - Carico eccessivo - È attiva la protezione termica	- Controllare l'alimentazione - Cambiare fusibile - Cambiare condensatore - Controllare che non vi sia nessun ostacolo sulla guida - Attendere 20 minuti e riavviare
2	Il cancello si apre/chiude ma non si chiude/apre	- I blocchi limite non sono montati correttamente - I blocchi limite sono danneggiati - I cavi L1/COM/L2 non sono connessi correttamente - I magneti si sono spostati e non sono più allineati con l'apricancello	- Connettere/posizionare correttamente i blocchi limite - Cambiare blocchi limite - Controllare l'allineamento dei magneti con l'interruttore magnetico interno all'apricancello
3	Il posizionamento non è accurato	- La distanza tra i blocchi limite è troppo grande - I cavi L1/COM/L2 non sono connessi correttamente - Il posizionamento dei magneti è scorretto	- Connettere/posizionare correttamente i blocchi limite - Cambiare blocchi limite - Controllare l'allineamento dei magneti con l'interruttore magnetico interno all'apricancello
4	L'ingranaggio dell'apricancello rimane in posizione di folle	- La leva di azionamento è rotta - Gli ingranaggi sono bloccati	- Cambiare la leva - Ruotare il pignone
6	Premendo apri il cancello si chiude e viceversa	- I contatti L1/L2 non sono connessi correttamente	- Connettere correttamente secondo il diagramma di cablaggio (provare a invertire L1/L2)
7	Il motore funziona ma il cancello non si apre	- La molla di compressione della frizione è rotta - Ingranaggio in folle	- Cambiare la molla - Usare la chiave per disinserire il folle

Dichiarazione di conformità

Noi importatori

SKYNET Italia s.r.l. Via del Crociale, 6

41042 Fiorano Modenese (MO) P.Iva IT01260860117

dichiariamo che il prodotto: Kit di automazione per cancelli Gate Slide rispetta i requisiti essenziali della:

Direttiva R&TTE 1999/5/EC

Direttiva R&TTE 1999/5/EC EN62479

Direttiva 2004/108/EC EMC

Direttiva 2006/95/EC LVD

Direttiva 2011/65/UE RoHS

INFORMAZIONI AGLI UTENTI

ai sensi dell'art. 13 del Decreto Legislativo 25 luglio 2005, n. 151 "Attuazione delle Direttive 2002/95/CE, 2002/96/CE e 2003/108/CE, e successive modifiche relative alla riduzione dell'uso di sostanze pericolose nelle apparecchiature elettriche ed elettroniche, nonché allo smaltimento dei rifiuti"

Il simbolo del cassonetto barrato riportato sull'apparecchiatura indica che il prodotto alla fine della propria vita utile deve essere raccolto separatamente dagli altri rifiuti.

L'utente dovrà, pertanto, conferire l'apparecchiatura integra dei componenti essenziali giunta a fine vita agli idonei centri di raccolta di differenziata dei rifiuti elettronici ed elettrotecnici, oppure riconsegnarla al rivenditore al momento dell'acquisto di nuova apparecchiatura di tipo equivalente, in ragione di uno a uno. L'adeguata raccolta differenziata per l'avvio successivo dell'apparecchiatura dimessa al riciclaggio, al trattamento e allo smaltimento ambientale compatibile contribuisce ad evitare possibili effetti negativi sull'ambiente e sulla salute e favorisce il riciclo dei materiali di cui è composta l'apparecchiatura. Lo smaltimento abusivo del prodotto da parte dell'utente comporta l'applicazione delle sanzioni amministrative di cui al D.Lgs n. 22/1997" (articolo 50 e seguenti del D.Lgs n. 22/1997).